velo

Bike adapter

Gebrauchsanleitung

Operating Manual

Notice d'utilisation

Istruzioni d'uso

Instrucciones de uso

Gebruiksaanwijzing

Návod k obsluze

Návod na použitie

Instrukcja obsługi

Инструкция по эксплуатации

Video on www.tfk-buggy.com

or scan QR Code

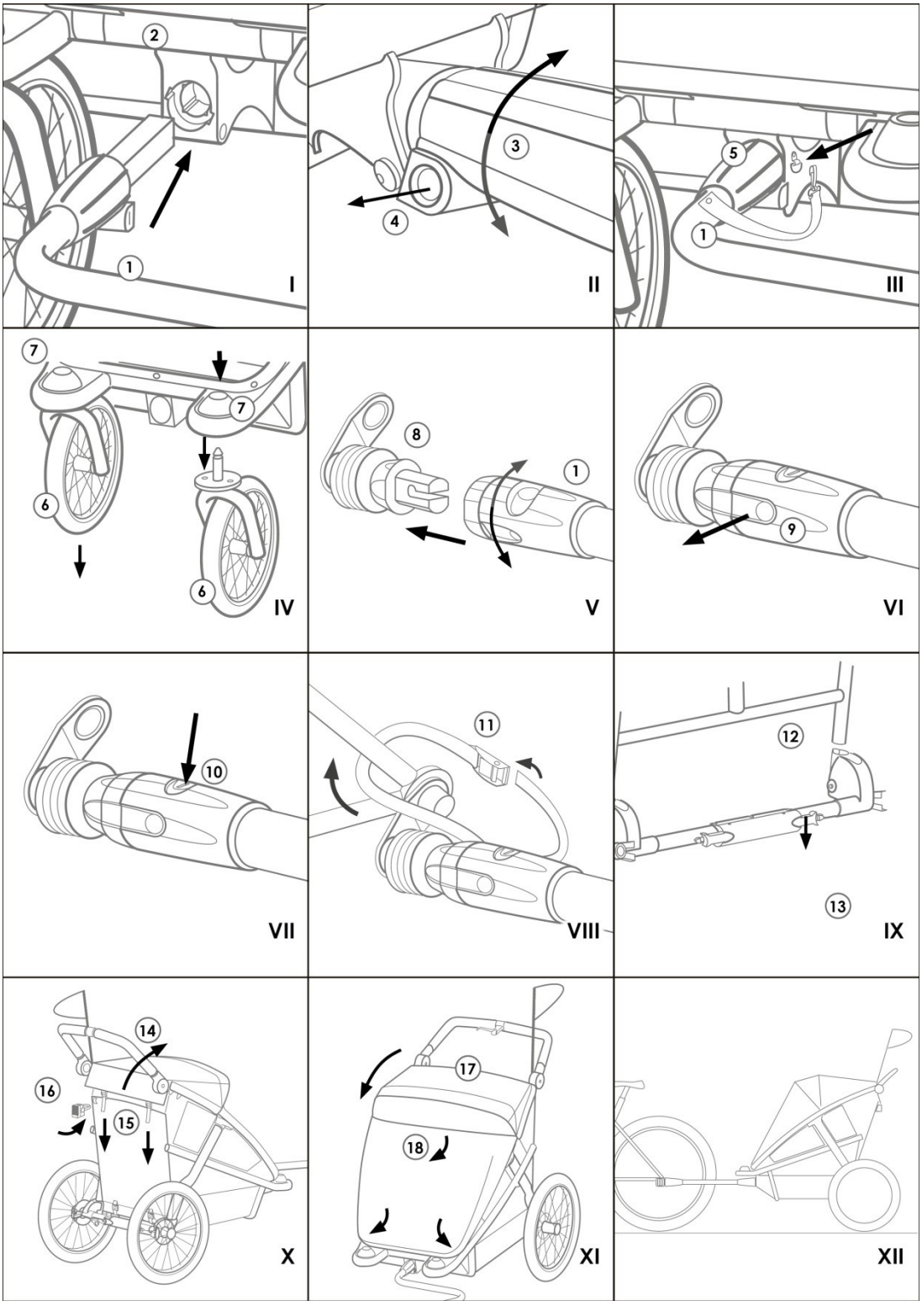
2
1
I
3
4
II
5
1
III
7
7
6
6
IV
8
1
V
9
VI
10
VII
11
VIII
12
13
IX
14
16
15
X
17
18
XI
XII

DE	Gebrauchsanleitung und Garantiebestimmungen	4
GB	Operating manual and warranty conditions	8
FR	Notice d'utilisation et dispositions de garantie	12
IT	Istruzioni d'uso e condizioni di garanzia	16
ES	Instrucciones de uso y condiciones de garantía	20
NL	Gebruiksaanwijzing en garantiebepalingen	24
CZ	Návod k obsluze a zàruční podmínky	28
SK	Návod na použitie a podmienky záruky	31
PL	Instrukcja obsługi oraz warunki gwarancji	34
RU	Инструкция по эксплуатации и гарантийные условия	38

Gebrauchsanleitung und Garantiebestimmungen

Herzlich willkommen in der Welt von TFK.

Bitte nehmen Sie sich ein Paar Minuten Zeit und lesen Sie die folgenden Hinweise vor der Benutzung sorgfältig durch. **WICHTIG - BITTE SORGFÄLTIG LESEN UND FÜR SPÄTERES NACHLESEN UNBEDINGT AUFBEWAHREN.** Wenn Sie diese Hinweise nicht beachten, kann die Sicherheit Ihres Kindes beeinträchtigt werden! Beachten Sie bitte auch die Sicherheitshinweise bei der Benutzung des Velo zum Joggen!

SICHERHEITSHINWEISE + WARNUNGEN

WARNUNG: Beachten Sie auch die Anleitung des Velo, die dem Wagen beiliegt. Diese Anleitung beschäftigt sich mit der Verwendung des Velo speziell als Fahrradanhänger. Prüfen Sie, ob ihr Fahrrad geeignet ist, einen Fahrradanhänger zu ziehen. Prüfen Sie dazu die Gebrauchsanleitung des Fahrradherstellers. Eine Nichtbeachtung dieser Anweisungen kann zu Unfällen und dadurch möglicherweise zu schweren Verletzungen führen!

- **WARNUNG** Der Sitz ist geeignet für max. 2 Kinder bis 115 cm und max. 22kg.
- **WARNUNG** Maximale Gesamtzuladung des Velo ist 42,5kg. Die max. Gesamtmasse beträgt 60kg.
- **WARNUNG** Die Stützlast am Fahrrad darf zwischen 3kg und 6,5kg betragen. Prüfen Sie dies mit einer Waage am Fahrradadapter.
- **WARNUNG** Zulässige maximalgeschwindigkeit ist 25 km/h.
- **WARNUNG** Das Gewicht des Velo hat einen negativen Einfluss auf den Bremsweg des Fahrrades.
- **WARNUNG** Den Velo nur in Sitzposition und mit angelegtem Gurt als Fahrradanhänger verwenden. Es wird empfohlen, dass die Kinder Schutzhelme tragen.
- **WARNUNG** Das Zugfahrrad muss zum Betrieb mit einem Fahrradanhänger geeignet sein.
- **WARNUNG** Der Betrieb des Velo an schnellen Elektrofahrrädern und Mofas ist verboten
- Wenn Sie den Velo als Anhänger benutzen, müssen Sie den Sonnenschutz oder den Wetterschutz verwenden, um ihr Kind zu schützen.
- Informieren Sie sich vor Benutzung des Velo über die gesetzlichen Bestimmungen des Landes, in dem Sie diesen verwenden.
- Verwenden Sie den Velo nicht abseits von befestigten Wegen.
- Fahren Sie rücksichtsvoll und umsichtig, damit sich Ihrer Passagiere sicher und wohlfühlen!
- Die maximale Beladung im Korb beträgt 5 kg! Jede weitere Tasche darf mit max 0,5kg beladen werden.
- Reifenluftdruck 1,5 bar – 2,0bar.

Bitte überprüfen Sie in regelmäßigen Abständen die Bremsen und Verbindungen auf ihre Funktion! Verwenden Sie im Reparaturfall nur originale Ersatzteile!

GEBRAUCHS- UND MONTAGEANLEITUNG

Vorbemerkung:
Um den Velo mit einem Fahrrad als Anhänger benutzen zu können, müssen Sie zunächst eine Kupplung (in dieser Anleitung im Bild als Nummer 8 bezeichnet) fest am Rahm en des Fahrrads anbringen. Lesen Sie dazu bitte sorgfältig die beigefügte Anleitung der Firma Weber. Falls die mitgelieferte Kupplung (8) nicht an Ihr Fahrrad passen sollte, finden Sie unter
www.weber-products.de/products/kupplungen-ubersicht/
den passenden Adapter oder eine andere Kupplungsversion. Aufgrund äußerst vielfältiger Fahrradrahmen ist es leider nicht möglich, eine universell passende Kupplung mit zu liefern. Die individuell für ihr Fahrrad nötigen Adapterteile sind daher kostenpflichtig.

(Abb.I) Stecken sie die Deichsel **(1)** in die dafür vorgesehene Aufnahme **(2)** zwischen den zwei Vorderrädern.

(Abb.II) Drehen sie den Griff **(3)** nach rechts bis zum Anschlag (ca. 1/8tel Umdrehung) und schieben Sie die Deichsel **(1)** so weit in die Aufnahme bis Sie den Griff **(3)** wieder nach links in seine Ausgangslage zurück drehen können. Achten Sie darauf, dass der silberne Sicherungsstift **(4)** hörbar eingerastet und der Griff in dieser Position fixiert ist!

(Abb.III) Versuchen Sie zur Kontrolle die Deichsel **(1)** aus der Aufnahme zu ziehen. Wenn dies nicht möglich ist, sichern Sie die Deichsel in dieser Position durch schließen des Sicherungshakens.

(Abb.IV) Entnehmen Sie nun die zwei Vorderräder **(6)** durch drücken des Knopfes **(7)** auf der Oberseite und verstauen Sie sie bei Bedarf sicher unter der Sitzfläche im Wagen!

(Abb.V) Jetzt können Sie die Deichsel **(1)** mit der fest am Fahrrad verbauten Kupplung **(8)** verbinden, indem Sie die Aufnahme an der Deichsel und die Kupplung am Fahrradrahmen zusammen stecken. Dazu drehen Sie den Griff an der Deichsel entgegen dem Uhrzeigersinn nach links bis zum Anschlag (ca. 1/8tel Umdrehung) und schieben Sie ihn so weit in die Kupplung bis Sie den Griff wieder nach rechts in seine Ausgangslage zurück drehen können.
(Abb.VI) Der silberne Sicherungsknopf **(9)** muss hörbar eingerasten und der Griff in dieser Position fixiert sein!

(Abb.VII) Versuchen Sie zur Kontrolle die Deichsel aus der Kupplung zu ziehen. Wenn dies nicht möglich ist, sichern Sie die Deichsel in dieser

Position durch schließen des Sicherungsschlosses **(10)**. Ziehen Sie den Schlüssel ab!

(Abb.VIII) Als letztes sichern Sie den Anhänger gegen unabsichtliches auskuppeln mit dem Sicherungsgurt **(11)**! Führen Sie das lose Ende um ein festes Rahmenteil und stecken Sie es in das Gurtschloss. Der Gurt darf nicht straff sitzen, da Sie sonst keine Kurven fahren können! Beachten Sie bitte auch, dass er nicht mit beweglichen Teilen (z.B. dem Hinterrad) in Berührung kommen darf und sein loses Ende nicht mit den Speichen oder der Nabe in Kontakt kommt!
Zu Ihrer Sicherheit, kontrollieren Sie bitte abschließend noch einmal den Sitz aller Komponenten!

(Abb.IX) Bevor Sie losfahren, stecken Sie die Fahne **(12)** in die dafür vorgesehene Öffnung **(13)** bei der Schiebegriffverstellung in Fahrtrichtung links und überzeugen Sie sich, dass alle Rückstrahler gut sichtbar sind!

(Abb.X) Es wird empfohlen, den Schiebegriff **(14)** nach oben zu schwenken. Dadurch vergrößert sich der Überschlagschutz! ,Stellen Sie den Sitz in die aufrechte Position, ziehen Sie die beiden Sicherungsgurte **(15)** straff. Es ist verboten, die Rückenlehne im Anhängerbetrieb in Ruheposition zu lassen! Bitte befestigen Sie das mitgelieferte Rücklicht **(16)** an der Lasche links oben an der Rückenlehne und schalten Sie diese sobald es dämmert und bei Fahrten in der Dunkelheit ein. Das ist in Deutschland Pflicht nach der StVZo. Informieren Sie sich vor Benutzung des Velo über die gesetzlichen Bestimmungen des Landes, in dem Sie diesen verwenden.

(Abb. XI) Klappen Sie das Verdeck **(17)** nach vorne bis die Gelenke hörbar einrasten. Dadurch vergrößert sich der Überschlagschutz!
Holen Sie den integrierten Sonnen- und Insektenschutz **(18)** aus der auf der Innenseite der Sonnenblendeintegrierten Tasche. Spannen Sie ihn um das untere Rahmenrohr. Befestigen Sie ihn zusätzlich links und rechts an der Verdeckhalterung, indem Sie den Gummizug an dem dafür vorgesehenen Haken einhängen. Wenn Sie den Velo als Anhänger benutzen, müssen Sie diesen Schutz in jedem Fall verwenden.

(Abb.XII) Gute Fahrt!

PFLEGEHINWEISE

- Reinigen Sie alle Teile mit einem feuchten Tuch.
- Benutzen Sie keine aggressiven Reinigungs- oder Schmiermittel!
- Ölspray an den Faltgelenken und Radlagern stellt die Leichtgängigkeit sicher.
- Sie können den Sitzbezug mit der Hand bei 30° waschen. Nicht in die Waschmaschine oder Trockner geben
- Die Bereifung kann unter Umständen zur Verfärbung des Bodenbelags führen. Fremdkorper (z.B. Steinchen) in den Reifen müssen entfernt werden um eine eventuelle Beschädigung von Bodenbelägen zu vermeiden.

GARANTIEBEDINGUNGEN

Bei berechtigten Beanstandungen gelten die gesetzlichen Bestimmungen. Zum Nachweis des Erwerbes, bewahren Sie bitte den Kaufbeleg für die Dauer der gesetzlichen Verjährungsfrist auf. Diese beträgt 2 Jahre *) und beginnt mit der Übergabe des Produkts an Sie. Falls bei diesem Produkt Mängel bestehen, beziehen sich diese auf sämtliche Material- und Herstellungsfehler, die zum Zeitpunkt der Übergabe vorliegen. Keine Ansprüche bestehen für:

- Natürlicher Verschleiß und Schäden durch übermäßige Beanspruchung.
- Schäden durch ungeeignete oder unsachgemäße Verwendung.
- Schäden durch fehlerhafte Montage und Inbetriebnahme.
- Schäden durch nachlässige Behandlung oder Wartung.
- Schäden durch unsachgemäße Änderungen am Wagen.

Fehler müssen unverzüglich gemeldet werden, damit keine Folgeschäden entstehen!

Reklamationsfall oder nicht?

TFK Produkte sind meist zu einem hohen Teil aus Aluminium gefertigt und somit rostfrei. Manche Teile sind jedoch auch lackiert, verzinkt oder haben eine sonstigen Oberflächenschutz. Je nach Wartung oder Beanspruchung können diese Teile auch rosten. Hierbei handelt es sich dann um keinen Mangel.

- Kratzer sind normale Verschleißerscheinungen und kein Mangel.
- Feuchte Textilien, die nicht getrocknet und ausreichend gelüftet werden, können schimmeln und stellen keinen produktionsbedingten Mangel dar.
- Durch Sonneneinstrahlung, Schweiß, Reinigungsmittel, Abrieb oder zu häufiges Waschen ist ein Ausbleichen nicht auszuschließen und somit kein Mangel.
- Bitte prüfen Sie beim Kauf genau, ob alle Stoffteile, Nähte, Druckknöpfe und Reisverschlüsse ordnungsgemäß vernäht sind und funktionell in Ordnung sind.
- Abgefahrene Räder sind natürliche Verschleißerscheinungen. Schäden durch äußere Einwirkungen sind kein Mangel. Leichte Unwucht ist nicht vermeidbar und stellt keinen Mangel dar.

Der Übergabe-Check soll immer durchgeführt werden, um Reklamationen schon im Vorfeld zu vermeiden. Wenn Sie später einen Fehler feststellen, melden Sie diesen unverzüglich bei Ihrem Händler. Dieser wird sich bei uns melden, um die weitere Vorgehensweise zu besprechen. Unangemeldete oder unfreie Sendungen bei TFK werden nicht akzeptiert.

***) gültig nur in der EU. In anderen Ländern sind die jeweils gesetzlichen Fristen gültig.**

Operating Manual and Warranty Conditions

Welcome to the world of TFK.

Please take a few moments of your valuable time to read the following instructions carefully before use and keep them in a safe place. **IMPORTANT: Please keep the operating manual in case of future queries.** If you do not comply with the instructions, the safety of your child could be compromised! Please also follow the safety instructions when using the Velo for jogging.

SAFETY INSTRUCTIONS + WARNINGS

WARNING: Please also read the manual for the Velo, which is included with the buggy. This manual is specifically for the use of the Velo as a bike trailer. Please check and see if your bicycle is suitable for pulling a bike trailer. Refer to the operating manual of the bicycle manufacturer. Ignoring these instructions can lead to accidents, as well as, possible serious injuries.

- **WARNING:** The seat is suitable for a maximum of 2 children up to 115cm and a maximum weight of 22kg.
- **WARNING:** The maximum load of the Velo is 42.5kg. The maximum total mass is 60kg.
- **WARNING:** The vertical load on the bicycle can be between 3kg and 6.5kg. Check this with a scale on the bike adapter.
- **WARNING:** The maximum allowed speed is 25km/h.
- **WARNING:** The weight of the Velo has a negative effect on the braking distance of the bicycle.
- **WARNING:** Only use the Velo in the sitting position with a fastened safety-harness. It is recommended that children wear a safety helmet.
- **WARNING:** The pulling bicycle must be suitable for a bike trailer.
- **WARNING:** The use of the Velo with fast electric bikes and mopeds is forbidden.
- If you are using the Velo as a bike trailer, you must use the sun protection screen or the weather shield in order to protect your child.
- Before using the Velo, please inform yourself about the regulations of the country you will be riding in.
- Do not use the Velo offroad.
- Drive carefully and considerately, so that your passengers feel safe and well!
- The basket can hold a maximum weight of 5 kg! Any other filled bag should weigh a maximum of 0.5 kg.
- Tyre pressure is 1.5 bar – 2.0 bar.

Please test the connections and brakes at regular intervals! Only use original spare parts to carry out repairs!

OPERATING AND ASSEMBLING MANUAL

Preliminary note:

In order to use the Velo with a bicycle as a trailer, you will first need to attach a clutch (portrayed in this manual as number 8) to the frame of the bicycle. Carefully read the included manual from Weber. In case the included clutch (8) does not fit your bicycle, you can find the correct adapter or a different clutch at **www.weber-products.de/products/kupplungen-ubersicht/**

Due to the fact, that a variety of bicycle frames are available, it is unfortunately not possible to deliver a universal clutch. This is why the the adapter for your individual bicycle is with cost.

(Fig.I) Insert the towing bar **(1)** in the designated holding fixture **(2)** between the two front wheels.

(Fig.II) Turn the handle **(3)** to the right until it catches (approx. 1/8 turn)and push the towing bar **(1)** far enough into the holding fixture that you can turn the handle to the left into its original position again. Pay attention, that the silver security pin **(4)** audibly clicks into place and the handle is fastened into position.

(Fig.III) Test to see if it is possible to pull the towing bar **(1)** out of the holding fixture. If this is not possible, then secure the towing bar in this position by closing the security hook **(5)**.

(Fig.IV) Remove the two front wheels **(6)** by pressing down the push button **(7)** on the top and store them, when needed, safely under the seat of the wagon.

(Fig.V) Now you can connect the towing bar **(1)** with the built-in clutch **(8)** on the bicycle, by connecting the holding fixture on the towing bar with the clutch on the bicycle frame. To do this, turn the handle on the towing bar counter-clockwise to the left until it catches (approx. 1/8 turn) and push it far enough into the clutch that you are able to turn the handle to the right in its original position again.

(Fig.VI) The silver safety button **(9)** must audibly catch and the handle must be fastened in this position.

(Fig.VII) Test to see if it is possible to pull the towing bar out of the clutch. If this is not possible, secure the towing bar in this position by closing the security lock **(10)**. Then pull out the key!

(Fig.VIII) Finally, secure the trailer with the safety band against accidental disconnection **(11)**! Guide the loose end around a stable part of the frame and insert it in the belt lock. The belt should not fit tightly, because then you cannot ride in the curves! Also note, the belt should not touch moveable pieces (i.e. rear wheel) and the loose end should not come in contact with the spokes or the hub!
For your safety, when you are finished, please check that all components are well secured!

Fig.IX) Before you begin riding, insert the flag **(12)** in the designated opening **(13)** on the push bar adjustment facing the travel direction left and make sure, that the reflectors are visible!

Fig.X) It is recommended to push the push bar **(14)** upwards. By doing this, the rollover protection is increased! Stand the seat in the upright position, pull both safety harnesses **(15)** taut. It is forbidden to leave the backrest in resting position when the trailer is being used! Please attach the included backlight **(16)** Please attach the enclosed taillight on the strap **(16)** found at the top of the backrest on the left side and turn this on as soon as it starts to get dark and during rides in the dark. This is mandatory in Germany according to StVZo. Please inform yourself before usage about the regulations for the country you will be using your Velo in.

(Fig. XI) Fold the hood **(17)** forward until the joints audibly click into place. By doing this, the rollover protection is increased!
Remove the integrated sun and insect protection screen **(18)** out of the sunblind-integrated pouch. Stretch it around the bottom frame bar. In addition, attach it left and right on the hood holding fixture, by stretching the elastic band over the designated hooks. If you are using the Velo as a bike trailer, you must absolutely use this safety measure.

(Fig.XII) Happy biking!

CARE INSTRUCTIONS

- Clean all parts with a damp cloth.
- Do not use any caustic cleaning or lubricating agents!
- An oil spray on the folding joints and the wheel bearings will guarantee smooth running.
- You can wash the seat cover by hand at 30°.
- Not suitable for a washing machine or tumble dryer!
- The tires can cause eventually a discoloration of the floor surfacing. Foreign bodies in the tires (such as small stones) have to be removed in order to prevent a possible damage of the floor surfacing.

WARRANTY CONDITIONS

The statutory provisions shall apply for justified complaints. As proof of purchase, please keep the till receipt for the duration of the statutory period of limitation. This term is 2 years *) and starts with the handover of the product to you. Should any faults arise in relation to this product, they shall involve any faults of material and manufacture that exist at the date of transfer. Any claims shall be excluded for:

• Natural wear and damage due to excessive stress
• Damage due to unsuitable or improper use
• Damage due to faulty assembly and commissioning
• Damage due to negligent handling or maintenance
• Damage due to improper modifications to the pushchair

Faults must be notified immediately, so that no subsequent damage can be caused!

A case for complaint or not?

• Most TFK products are produced to a large extent from aluminium and so are rust-proof. However, some parts are also painted, galvanized or have other surface protection. These parts may rust, depending on the level of maintenance and stress. This can therefore not be regarded as a fault.
• Scratches are normal signs of wear and are not a fault.
• Moist textiles that are not dried can moulder and so can not be considered as a production-related fault.
• The fading of colours due to sunshine, perspiration, cleaning agents, abrasion or excessively frequent washing cannot be ruled out and so does not represent a fault.
• Please check carefully at the time of purchase whether all the fabric parts, seams, press studs and zips are sewn and function properly.
• Worn-down wheels are of course a sign of wear. Damage due to external influences is not a fault. Slight imbalances are inevitable and do not represent a fault. The handover check must always be carried out to prevent inconvenient problems right at the outset. If you find a fault at a later date, please notify your authorised dealer immediately.

He will then contact us to discuss the subsequent procedure. Any deliveries to TFK that are unnotified or not prepaid will not be accepted.

---

*) valid only in the EU. In other countries according to the respective warrenty terms.

Manuel d'utilisation et conditions de garantie

Bienvenue dans le monde de TFK.

Veuillez prendre quelques instants de votre précieux temps pour lire attentivement les instructions suivantes avant utilisation et les conserver en lieu sûr. **AVERTISSEMENT: Veuillez conserver le manuel d'utilisation en cas de questions ultérieures.** Si vous ne respectez pas les instructions, la sécurité de votre enfant pourrait être compromise ! Veuillez également suivre les consignes de sécurité lorsque vous utilisez le Velo pour le jogging.

CONSIGNES DE SÉCURITÉ + AVERTISSEMENTS

AVERTISSEMENT : Veuillez également lire le manuel du Velo, qui est fourni avec le buggy. Ce manuel concerne spécifiquement l'utilisation du Velo comme remorque à vélo. Veuillez vérifier si votre vélo est adapté à la traction d'une remorque pour vélos. Reportez-vous au manuel d'utilisation du fabricant de la bicyclette. Ne pas tenir compte de ces instructions peut entraîner des accidents, ainsi que, éventuellement, des blessures graves.

- **AVERTISSEMENT** : Le siège convient à un maximum de 2 enfants jusqu'à 115 cm et un poids maximum de 22 kg.
- **AVERTISSEMENT** : La charge maximale du Velo est de 42,5 kg. La masse totale maximale est de 60 kg.
- **AVERTISSEMENT** : La charge verticale du vélo peut être comprise entre 3kg et 6,5kg. Vérifiez cela avec une balance sur l'adaptateur pour vélo.
- **AVERTISSEMENT** : La vitesse maximale autorisée est de 25 km/h.
- **AVERTISSEMENT** : Le poids du Velo a un effet négatif sur la distance de freinage du vélo.
- **AVERTISSEMENT** : N'utilisez le Velo qu'en position assise avec un harnais de sécurité attaché. Il est recommandé que les enfants portent un casque de sécurité.
- **AVERTISSEMENT** : Le vélo de traction doit être adapté à une remorque pour vélos.
- **AVERTISSEMENT** : L'utilisation du Velo avec des vélos électriques rapides et des cyclomoteurs est interdite.
- Si vous utilisez le Velo comme remorque à vélos, vous devez utiliser l'écran de protection solaire ou l'écran de protection contre les intempéries afin de protéger votre enfant.
- Avant d'utiliser le Velo, veuillez vous renseigner sur la réglementation du pays dans lequel vous allez rouler.
- N'utilisez pas le Velo en dehors des routes.
- Conduisez prudemment et avec prévenance, afin que vos passagers se sentent bien et en sécurité !
- Le panier peut supporter un poids maximum de 5 kg ! Tout autre sac rempli doit peser au maximum 0,5 kg.
- La pression des pneus est de 1,5 bar - 2,0 bar.

Veuillez tester les raccords et les freins à intervalles réguliers ! Utilisez uniquement des pièces de rechange d'origine pour effectuer les réparations !

MANUEL D'UTILISATION ET DE MONTAGE

Note préliminaire :
Pour utiliser le Velo avec une bicyclette comme remorque, vous devez d'abord fixer un embrayage (représenté dans ce manuel sous le numéro 8) au cadre de la bicyclette. Lisez attentivement le manuel fourni par Weber. Si l'embrayage (8) fourni ne convient pas à votre bicyclette, vous pouvez trouver l'adaptateur approprié ou un embrayage différent sur le site **www.weber-products.de/products/kupplungen-ubersicht/**
Étant donné qu'il existe une grande variété de cadres de bicyclettes, il n'est malheureusement pas possible de fournir un embrayage universel. C'est pourquoi l'adaptateur pour votre bicyclette individuelle est payant.

(Fig.I) Insérez la barre d'attelage (1) dans le support prévu à cet effet (2) entre les deux roues avant.

(Fig.II) Tournez la poignée (3) vers la droite jusqu'à ce qu'elle s'enclenche (environ 1/8 de tour) et poussez la barre de remorquage (1) suffisamment loin dans le dispositif de retenue pour pouvoir tourner la poignée vers la gauche et la remettre dans sa position initiale. Veillez à ce que la goupille de sécurité en argent (4) s'enclenche de manière audible et que la poignée soit fixée en position.

(Fig.III) Testez pour voir s'il est possible de tirer la barre de remorquage (1) hors du dispositif de retenue. Si ce n'est pas possible, fixez la barre de remorquage dans cette position en fermant le crochet de sécurité (5).

(Fig.IV) Retirez les deux roues avant (6) en appuyant sur le bouton-poussoir (7) situé sur le dessus et rangez-les, si nécessaire, en toute sécurité sous le siège du wagon.

(Fig.V) Vous pouvez maintenant relier la barre de remorquage (1) à l'embrayage intégré (8) de la bicyclette, en reliant le dispositif de retenue de la barre de remorquage à l'embrayage du cadre de la bicyclette. Pour ce faire, tournez la poignée de la barre de remorquage dans le sens inverse des aiguilles d'une montre vers la gauche jusqu'à ce qu'elle s'enclenche (environ 1/8 de tour) et poussez-la suffisamment loin dans l'embrayage pour pouvoir tourner la poignée vers la droite dans sa position initiale.

(Fig.VI) Le bouton de sécurité argenté (9) doit s'enclencher de manière audible et la poignée doit être fixée dans cette position.

(Fig.VII) Testez pour voir s'il est possible de tirer la barre de remorquage hors de l'embrayage. Si ce n'est pas possible, fixez la barre de remorquage dans cette position en fermant le verrou de sécurité (10). Ensuite, sortez la clé !

(Fig.VIII) Enfin, sécurisez la remorque avec la bande de sécurité contre une déconnexion accidentelle (11) ! Guidez l'extrémité libre autour d'une partie stable du cadre et insérez-la dans la serrure de la ceinture. La courroie ne

doit pas être trop serrée, car vous ne pouvez pas rouler dans les courbes ! Notez également que la courroie ne doit pas toucher les pièces mobiles (c'est-à-dire la roue arrière) et que l'extrémité libre ne doit pas entrer en contact avec les rayons ou le moyeu !
Pour votre sécurité, lorsque vous avez terminé, veuillez vérifier que tous les composants sont bien fixés !

(Fig.IX) Avant de commencer à rouler, insérez le drapeau (12) dans l'ouverture (13) prévue à cet effet sur le réglage de la barre de poussée, en faisant face au sens de la marche à gauche et assurez-vous que les réflecteurs sont visibles !

(Fig.X) Il est recommandé de pousser la barre de poussée (14) vers le haut. Cela permet d'augmenter la protection contre le renversement ! Placez le siège en position verticale, tendez les deux harnais de sécurité (15). Il est interdit de laisser le dossier en position de repos lorsque la remorque est utilisée ! Veuillez fixer le feu arrière (16) fourni Veuillez fixer le feu arrière fourni sur la sangle (16) qui se trouve en haut du dossier du côté gauche et allumez-le dès qu'il commence à faire nuit et pendant les trajets dans l'obscurité. Cette mesure est obligatoire en Allemagne selon le StVZo. Veuillez vous renseigner avant l'utilisation sur la réglementation du pays dans lequel vous allez utiliser votre Velo.

(Fig. XI) Rabattez le capot (17) vers l'avant jusqu'à ce que les joints s'enclenchent de manière audible. Ce faisant, la protection contre le renversement est augmentée !
Retirez la protection solaire et anti-insectes intégrée (18) de la pochette intégrée au store. Étirez-la autour de la barre inférieure du cadre. En outre, fixez-la à gauche et à droite sur le support de la capuche, en étirant l'élastique sur les crochets prévus à cet effet. Si vous utilisez le Velo comme remorque à vélo, vous devez absolument utiliser cette mesure de sécurité.

(Fig.XII) Bonne route à bicyclette !

CONSIGNES D'ENTRETIEN

- Nettoyez tous les éléments avec un chiffon humide.
- N'utilisez pas de détergents ou lubrifiants agressifs !
- Un aérosol lubrifiant permet d'assurer la souplesse des articulations de pliage et des roulements des roues.
- Vous pouvez laver la housse du siège à 30° à la main. Ne mettez pas la housse dans la machine à laver ou le sèche-linge !
- Dans certaines circonstances, les pneus peuvent laisser des traces sur le revêtement de sol. Vous devez retirer les corps étrangers (les petites pierres, par exemple) pour éviter les éventuelles détériorations des revêtements de sol.

CONDITIONS DE GARANTIE

Les dispositions légales en vigueur s'appliquent aux réclamations justifiées. Veuillez conserver le justificatif d'achat pendant toute la durée de garantie légale comme preuve de votre achat. La durée de garantie légale est de 2 ans *) et débute avec la remise de la voiture entre vos mains. Si ce produit présente des défauts, ceux-ci concernent l'ensemble des défauts de matériels et de fabrication présents au moment de la remise. Les dommages suivants ne sont pas couverts par la garantie :

- l'usure naturelle et les dommages dus à une utilisation excessive
- les dommages dus à une utilisation inadaptée ou non conforme
- les dommages dus à un montage et une mise en service erronés
- les dommages dus à un manque d'entretien et de maintenance
- les dommages dus à des modifications inadaptées de la voiture

Les défauts doivent être signalés immédiatement, afin d'éviter tous dommages consécutifs !

Cas de réclamation ou non ?

Les produits TFK sont fabriqués essentiellement en aluminium, et ne rouillent donc pas. Cependant, certains éléments sont laqués, galvanisés ou protégés par un autre type de revêtement. En fonction de l'entretien ou de l'utilisation, ces éléments peuvent rouiller. Il ne s'agit alors pas d'un défaut.

- Les griffures sont des signes d'usure normaux et ne constituent pas un défaut.
- Les tissus humides qui ne sont pas séchés correctement peuvent moisir, et ne constituent également pas un défaut de fabrication.
- L'exposition à la lumière directe du soleil, la transpiration, les produits de nettoyage, le frottement ou des lavages fréquents peuvent entraîner une décoloration du tissu, ce qui ne constitue alors pas un défaut.
- Lors de l'achat, veuillez vérifier soigneusement si tous les éléments en tissus, les coutures, les boutons à pression et fermetures à glissière sont cousus correctement et fonctionnent sans problèmes.
- L'usure des roues fait partie des signes d'usure normale. Les dommages dus à des effets externes ne constituent pas des défauts Un léger déséquilibrage est inévitable et ne constitue pas un défaut.

Le contrôle de remise doit toujours être effectué, afin d'éviter toute réclamation ultérieure. Si vous constatez ultérieurement un défaut, vous devez le signaler immédiatement à votre revendeur. Celui-ci nous contactera pour convenir de la marche à suivre. Les envois non annoncés ou contre remboursement ne sont pas acceptés par TFK.

***) applicable uniquement en Union européenne. En dehors de l'Union européenne s'appliquent les délais légaux du pays respectif. »**

Manuale operativo e condizioni di garanzia

Benvenuti nel mondo di TFK.

Vi preghiamo di dedicare qualche istante del vostro prezioso tempo a leggere attentamente le seguenti istruzioni prima dell'uso e di conservarle in un luogo sicuro. **IMPORTANTE: Conservare le istruzioni per l'uso in caso di domande future.** In caso di mancata osservanza delle istruzioni, la sicurezza di vostro figlio potrebbe essere compromessa! Si prega di seguire le istruzioni di sicurezza anche quando si utilizza il Velo per il jogging.

ISTRUZIONI DI SICUREZZA + AVVERTENZE

ATTENZIONE: Si prega di leggere anche il manuale del Velo, che è incluso con il passeggino. Questo manuale è specifico per l'uso del Velo come rimorchio per biciclette. Si prega di controllare e vedere se la vostra bicicletta è adatta per il traino di un rimorchio per biciclette. Fare riferimento al manuale d'uso del produttore della bicicletta. La mancata osservanza di queste istruzioni può causare incidenti e possibili lesioni gravi.

- **ATTENZIONE**: Il seggiolino è adatto per un massimo di 2 bambini fino a 115 cm e un peso massimo di 22 kg.
- **ATTENZIONE**: Il carico massimo del Velo è di 42,5 kg. La massa totale massima è di 60kg.
- **ATTENZIONE:** Il carico verticale della bicicletta può essere compreso tra 3kg e 6,5kg. Controllatelo con una bilancia sull'adattatore della bicicletta.
- **ATTENZIONE:** La velocità massima consentita è di 25km/h.
- **ATTENZIONE:** Il peso del Velo ha un effetto negativo sullo spazio di frenata della bicicletta.
- **ATTENZIONE:** Utilizzare il Velo solo in posizione seduta con la cintura di sicurezza allacciata. Si raccomanda ai bambini di indossare il casco di sicurezza.
- **ATTENZIONE:** La bicicletta da traino deve essere adatta a un rimorchio per biciclette.
- **ATTENZIONE:** È vietato l'uso del Velo con biciclette elettriche veloci e ciclomotori.
- Se si utilizza il Velo come rimorchio per biciclette, è necessario utilizzare la protezione solare o lo schermo protettivo per proteggere il bambino.
- Prima di utilizzare il Velo, informatevi sulle norme del paese in cui pedalerete.
- Non utilizzare il Velo fuori strada.
- Guidate con prudenza e attenzione, in modo che i vostri passeggeri si sentano al sicuro e bene!
- Il cestino può contenere un peso massimo di 5 kg! Qualsiasi altro sacco riempito dovrebbe pesare al massimo 0,5 kg.
- La pressione dei pneumatici è di 1,5 bar - 2,0 bar.

Si prega di testare i collegamenti e i freni a intervalli regolari! Per le riparazioni utilizzare solo pezzi di ricambio originali!

MANUALE D'USO E MONTAGGIO

Nota preliminare:
Per poter utilizzare il Velo con una bicicletta come rimorchio, è necessario prima attaccare una frizione (raffigurata in questo manuale come numero 8) al telaio della bicicletta. Leggere attentamente il manuale fornito da Weber. Nel caso in cui la frizione inclusa (8) non si adatti alla vostra bicicletta, potete trovare l'adattatore corretto o una frizione diversa presso **www.weber-products.de/products/kupplungen-ubersicht/**
A causa del fatto che sono disponibili diversi telai di biciclette, purtroppo non è possibile fornire una frizione universale. Per questo motivo l'adattatore per la vostra bicicletta individuale è a pagamento.

(Fig.I) Inserire la barra di traino (1) nell'apposito supporto (2) tra le due ruote anteriori.

(Fig.II) Girate la maniglia (3) verso destra fino a quando non si blocca (ca. 1/8 di giro) e spingete la barra di traino (1) abbastanza lontano nell'apposito supporto da poter ruotare nuovamente la maniglia verso sinistra nella sua posizione originale. Fate attenzione che il perno di sicurezza argentato (4) scatti in posizione e che la maniglia sia fissata in posizione.

(Fig.III) Verificare se è possibile estrarre la barra di traino (1) dal supporto. Se ciò non è possibile, fissare la barra di traino in questa posizione chiudendo il gancio di sicurezza (5).

(Fig.IV) Rimuovere le due ruote anteriori (6) premendo il pulsante (7) in alto e riporle, quando necessario, in modo sicuro sotto la sede del carro.

(Fig.V) A questo punto è possibile collegare la barra di traino (1) con la frizione incorporata (8) sulla bicicletta, collegando il fermo della barra di traino con la frizione sul telaio della bicicletta. Per fare ciò, girate la maniglia sulla barra di traino in senso antiorario verso sinistra fino a quando non si blocca (circa 1/8 di giro) e spingetela abbastanza lontano nella frizione da poter girare di nuovo la maniglia verso destra nella sua posizione originale.

(Fig.VI) Il pulsante di sicurezza argentato (9) deve bloccarsi in modo udibile e l'impugnatura deve essere fissata in questa posizione.

(Fig.VII) Verificare se è possibile estrarre la barra di traino dalla frizione. Se ciò non è possibile, fissare la barra di traino in questa posizione chiudendo il blocco di sicurezza (10). Quindi estrarre la chiave!

(Fig.VIII) Infine, fissare il rimorchio con la barra di sicurezza contro lo scollegamento accidentale (11)! Guidare l'estremità allentata attorno ad una parte stabile del telaio e inserirla nella chiusura della cintura di sicurezza. La cinghia non deve aderire bene, perché così non si può guidare in curva!

Inoltre, la cintura non deve toccare i pezzi mobili (ad es. la ruota posteriore) e l'estremità libera non deve entrare in contatto con i raggi o il mozzo!
Per la vostra sicurezza, quando avete finito, controllate che tutti i componenti siano ben fissati!

(Fig.IX) Prima di iniziare la corsa, inserire la bandierina (12) nell'apposita apertura (13) della regolazione della barra di spinta rivolta verso la direzione di marcia a sinistra e assicurarsi che i catarifrangenti siano visibili!

(Fig.X) Si consiglia di spingere la barra di spinta (14) verso l'alto. In questo modo si aumenta la protezione antiribaltamento! Mettere il sedile in posizione verticale, tirare entrambe le cinture di sicurezza (15) in tensione. È vietato lasciare lo schienale in posizione di riposo quando il rimorchio viene utilizzato! Si prega di fissare la luce posteriore inclusa (16) Si prega di fissare la luce posteriore inclusa sulla cinghia (16) che si trova nella parte superiore dello schienale sul lato sinistro e di accenderla non appena inizia a fare buio e durante le corse al buio. Questo è obbligatorio in Germania secondo StVZo. Si prega di informarsi prima dell'uso sulle norme del paese in cui si utilizza il Velo.

(Fig. XI) Piegare il cofano (17) in avanti fino a quando i giunti non scattano in posizione. In questo modo si aumenta la protezione antiribaltamento! Togliere la protezione solare e la protezione contro gli insetti integrata (18) dal sacchetto integrato nella tenda parasole. Stenderla intorno alla barra del telaio inferiore. Inoltre, fissarlo a destra e a sinistra sul supporto del cappuccio, tendendo la fascia elastica sopra i ganci previsti. Se utilizzate il Velo come rimorchio per biciclette, dovete assolutamente utilizzare questa misura di sicurezza.

(Fig.XII) Buona pedalata!

INDICAZIONI DI MANUTENZIONE

- Pulire tutti gli elementi con un panno umido.
- Non utilizzare detergenti o lubrificanti aggressivi!
- Olio lubrificante sui giunti pieghevoli e sui cuscinetti delle ruote assicura il facile azionamento.
- La fodera può essere lavata a mano ad una temperatura di 30°. Non lavare a macchina o mettere nell'asciugabiancheria!
- In alcuni casi, le gomme delle ruote potrebbero lasciare macchie nere sul pavimento. Devono essere rimossi i corpi estranei (p.e. sassolini) dalle gomme delle ruote per evitare di rovinare i pavimenti.

CONDIZIONI DI GARANZIA

In caso di reclami giustificati, vengono applicate le disposizioni di legge. Conservare lo scontrino come prova d'acquisto per l'intera durata della garanzia. "Ha una durata di due anni *) ed inizia con la consegna del passeggino all'acquirente.
Se il prodotto presenta difetti, si tratta di vizi del materiale o errori di produzione già presenti al momento della consegna. La garanzia non è valida per

- normale usura e danni causati da eccessiva sollecitazione;
- danni causati da uso improprio o incuria;
- danni causati da montaggio e messa in funzione errati;
- danni causati da uso o manutenzione negligenti;
- danni causati da modifiche improprie al prodotto.

I difetti devono essere comunicati immediatamente al fine di evitare ulteriori danni!

È un caso di reclamo?

I prodotti TFK sono fabbricati in gran parte con alluminio e quindi inossidabili. Alcuni componenti sono però smaltati, zincati o hanno una protezione superficiale. A seconda della manutenzione o della sollecitazioni a cui sono sottoposti, questi componenti possono anche arrugginirsi. In questo caso non si tratta di difetti del prodotto.

- I graffi sono normali segni d'usura e non rappresentano un vizio del prodotto.
- Sui tessuti umidi che non vengono asciugati e ben arieggiati si può formare della muffa, che non rappresenta un difetto di produzione.
- Non è possibile escludere uno scolorimento del materiale dovuto all'esposizione ai raggi solari, al sudore, ai detergenti di pulizia, all'usura o a lavaggi troppo frequenti; non si tratta dunque di vizi del prodotto.
- Si prega di controllare al momento dell'acquisto che tutte le parti in stoffa, le cuciture, i bottoni e le chiusure lampo siano cucite e funzionino correttamente.
- Ruote consumate sono normali conseguenze dell'usura. Danni dovuti a cause esterne non rappresentano difetti del prodotto. Un leggero sbilanciamento non può essere evitato e pertanto non rappresenta un difetto del prodotto.

Controllare il prodotto al momento dell'acquisto per evitare possibili reclami successivi. Se successivamente si dovessero presentare dei difetti, comunicarli immediatamente al proprio rivenditore di fiducia. Questi si metterà in contatto con TFK per discutere le misure da adottare. TFK non accetta spedizioni senza preavviso o non affrancate.

---

*) valida solo nell'UE. Negli altri Paesi valgono le rispettivi norme vigenti in materia."

Manual de instrucciones y condiciones de garantía

Bienvenido al mundo de TFK.

Por favor, tómese unos momentos de su valioso tiempo para leer cuidadosamente las siguientes instrucciones antes de usarlas y manténgalas en un lugar seguro**. IMPORTANTE: Por favor, guarde el manual de instrucciones en caso de futuras consultas.** Si no cumple con las instrucciones, la seguridad de su hijo podría verse comprometida! Por favor, también siga las instrucciones de seguridad cuando utilice el Velo para correr.

INSTRUCCIONES DE SEGURIDAD + ADVERTENCIAS

ADVERTENCIA: Por favor, lea también el manual del Velo, que se incluye con el cochecito. Este manual es específicamente para el uso del Velo como un remolque para bicicletas. Por favor, compruebe y vea si su bicicleta es adecuada para tirar de un remolque para bicicleta. Consulte el manual de instrucciones del fabricante de la bicicleta. Ignorar estas instrucciones puede provocar accidentes, así como posibles lesiones graves.

- **ADVERTENCIA**: El sillín es adecuado para un máximo de 2 niños de hasta 115 cm y un peso máximo de 22 kg.
- **ADVERTENCIA:** La carga máxima del Velo es de 42,5 kg. La masa total máxima es de 60 kg.
- **ADVERTENCIA:** La carga vertical de la bicicleta puede ser de entre 3 kg y 6,5 kg. Compruébelo con una báscula en el adaptador de la bicicleta.
- **ADVERTENCIA:** La velocidad máxima permitida es de 25km/h.
- **ADVERTENCIA:** El peso del Velo tiene un efecto negativo en la distancia de frenado de la bicicleta.
- **ADVERTENCIA:** Sólo use el velocímetro en la posición sentada con un arnés de seguridad abrochado. Se recomienda que los niños usen un casco de seguridad.
- **ADVERTENCIA:** La bicicleta de tracción debe ser adecuada para un remolque de bicicleta.
- **ADVERTENCIA:** Está prohibido el uso de la bicicleta con bicicletas eléctricas rápidas y ciclomotores.
- Si utiliza la bicicleta como remolque para bicicletas, debe utilizar la pantalla de protección solar o el escudo para proteger a su hijo.
- Antes de usar la bicicleta, por favor infórmese sobre las regulaciones del país en el que va a viajar.
- No utilice la bicicleta fuera de la carretera.
- Conduzca con cuidado y consideración, para que sus pasajeros se sientan seguros y bien.
- ¡La cesta puede soportar un peso máximo de 5 kg! Cualquier otra bolsa llena debe pesar un máximo de 0,5 kg.
- La presión de los neumáticos es de 1,5 bar - 2,0 bar.

Por favor, compruebe las conexiones y los frenos a intervalos regulares! Utilice únicamente piezas de repuesto originales para realizar las reparaciones.

MANUAL DE OPERACIÓN Y MONTAJE

Nota preliminar:
Para utilizar el Velo con una bicicleta como remolque, primero deberá acoplar un embrague (representado en este manual como número 8) al cuadro de la bicicleta. Lea cuidadosamente el manual incluido de Weber. En caso de que el embrague incluido (8) no se adapte a su bicicleta, puede encontrar el adaptador correcto o un embrague diferente en
www.weber-products.de/products/kupplungen-ubersicht/
Debido al hecho de que se dispone de una variedad de cuadros de bicicleta, lamentablemente no es posible ofrecer un embrague universal. Por eso el adaptador para su bicicleta individual tiene un costo.

(Fig.I) Inserte la barra de remolque (1) en el soporte designado (2) entre las dos ruedas delanteras.

(Fig.II) Gire la manilla (3) hacia la derecha hasta que se enganche (aprox. 1/8 de vuelta) y empuje la barra de tracción (1) lo suficiente en el dispositivo de sujeción para poder girar la manilla hacia la izquierda hasta su posición original. Preste atención a que el pasador de seguridad plateado (4) encaje de forma audible y el asa quede fijada en su posición.

(Fig.III) Pruebe si es posible sacar la barra de remolque (1) del dispositivo de sujeción. Si esto no es posible, entonces asegure la barra de remolque en esta posición cerrando el gancho de seguridad (5).

(Fig.IV) Retire las dos ruedas delanteras (6) presionando el botón pulsador (7) de la parte superior y guárdelas, cuando sea necesario, de forma segura debajo del asiento del vagón.

(Fig.V) Ahora puede conectar la barra de remolque (1) con el embrague incorporado (8) en la bicicleta, conectando el dispositivo de sujeción de la barra de remolque con el embrague del cuadro de la bicicleta. Para ello, gire la manilla de la barra de tracción en sentido contrario a las agujas del reloj hacia la izquierda hasta que se enganche (aprox. 1/8 de vuelta) y empújela lo suficiente en el embrague para que pueda volver a girar la manilla hacia la derecha en su posición original.

(Fig.VI) El botón de seguridad plateado (9) debe encajar de forma audible y la manilla debe estar sujeta en esta posición.

(Fig.VII) Prueba para ver si es posible sacar la barra de remolque del embrague. Si no es posible, asegure la barra de tracción en esta posición cerrando el cierre de seguridad (10). A continuación, saque la llave!

(Fig.VIII) Finalmente, asegure el remolque con la banda de seguridad contra una desconexión accidental (11)! Guíe el extremo suelto alrededor de una parte estable del bastidor e introdúzcalo en el cierre de la cinta. La

correa no debe quedar apretada, porque entonces no se puede circular en las curvas! También tenga en cuenta que la correa no debe tocar las piezas móviles (es decir, la rueda trasera) y el extremo suelto no debe entrar en contacto con los radios o el buje!
Para su seguridad, cuando termine, por favor, compruebe que todos los componentes están bien asegurados!

(Fig.IX) Antes de empezar a montar, inserte la bandera (12) en la abertura designada (13) en el ajuste de la barra de empuje mirando hacia la dirección del recorrido a la izquierda y asegúrese, que los reflectores sean visibles!

(Fig.X) Se recomienda empujar la barra de empuje (14) hacia arriba. De esta manera, la protección contra el vuelco se incrementa! Coloque el asiento en posición vertical, tire de los dos arneses de seguridad (15) para tensarlos. ¡Está prohibido dejar el respaldo en posición de reposo cuando se utiliza el remolque! Por favor, coloque la luz trasera incluida (16) Por favor, coloque la luz trasera incluida en la correa (16) que se encuentra en la parte superior del respaldo en el lado izquierdo y enciéndala tan pronto como empiece a oscurecer y durante los paseos en la oscuridad. Esto es obligatorio en Alemania según el StVZo. Por favor, infórmese antes de usarlo sobre las regulaciones para el país en el que va a usar el Velo.

(Fig. XI) Doblar la capucha (17) hacia adelante hasta que las articulaciones encajen en su lugar de forma audible. De esta manera, la protección contra el vuelco se incrementa.
Retire la pantalla de protección solar e insectos integrada (18) de la bolsa integrada de protección solar. Estírenla alrededor de la barra inferior del marco. Además, sujételo a la izquierda y a la derecha en el soporte de la capucha, estirando la banda elástica sobre los ganchos designados. Si usan el Velo como un remolque para bicicletas, deben usar esta medida de seguridad.

(Fig.XII) ¡Feliz paseo en bicicleta!

INSTRUCCIONES DE MANTENIMIENTO

- Para limpiar todas las piezas utilice un paño húmedo.
- No utilice detergentes ni lubricantes agresivos.
- Aplique aceite en spray en las articulaciones y los apoyos de las ruedas para que funcionen con suavidad.
- La funda del asiento se puede lavar a mano a 30 ºC. No la lave a máquina ni la introduzca en la secadora.
- En ocasiones, las ruedas pueden dejar marcas negras en el suelo. Retire las cosas que se enganchen en las ruedas (p. ej. piedras) para evitar daños en el suelo.

CONDICIONES DE GARANTÍA

En caso de reclamación justificada, se aplicará la normativa legal. Conserve el recibo de la compra como comprobante durante el período de garantía legal. La garantía es de 2 años *) y empieza cuando se le entrega el cochecito. Las deficiencias del producto quedan limitadas a los defectos de material y fabricación existentes en el momento de la entrega. La garantía no cubre:

- El desgaste natural ni los daños ocasionados por cargas excesivas.
- Daños derivados de una utilización inadecuada o incorrecta.
- Daños derivados de un montaje y la puesta en funcionamiento inadecuados.
- Daños derivados de un manejo o mantenimiento negligentes.
- Daños derivados de alteraciones improcedentes del cochecito.

Notifique los defectos inmediatamente para evitar daños mayores.

Motivos de reclamación

Los productos de TFK se fabrican principalmente a base de aluminio y, por tanto, son inoxidables. Sin embargo algunas piezas están lacadas, galvanizadas o disponen de otro tipo de protección superficial. Según el mantenimiento y el uso, estas piezas se pueden oxidar. De ser así, esto no se considera un defecto.

- Los rasguños son manifestaciones normales de desgaste y no se consideran un defecto.
- Los tejidos húmedos que no se sequen ni ventilen lo suficiente pueden enmohecerse. Esto no se considera un defecto de fabricación.
- La luz del sol, el sudor, los detergentes, el roce o un lavado muy frecuente pueden decolorar el tejido, lo cual no se considera un defecto.
  - Al comprar el producto, le recomendamos que compruebe si el tejido, las costuras y las cremalleras están bien cosidos y funcionan correctamente.
- El desgaste de las ruedas es una manifestación normal de desgaste. Los daños derivados de acciones externas no se consideran un defecto. Es inevitable que pueda haber algún desequilibrio en el cochecito, lo cual no se considera un defecto.

Compruebe por norma el producto al recibirlo para evitar posteriores reclamaciones. Si detecta una tara posteriormente, diríjase a su distribuidor lo antes posible. Éste se pondrá en contacto con nosotros para saber cómo proceder. TFK no acepta envíos sin previo aviso y sin autorización.

***) Válido sólo en la UE. En los demás países regirán los plazos legales que estipule la normativa vigente.**

Bedieningshandleiding en garantievoorwaarden

Welkom in de wereld van TFK.

Neemt u alstublieft een paar momenten van uw kostbare tijd om de volgende instructies zorgvuldig door te lezen voor gebruik en ze op een veilige plaats te bewaren. **BELANGRIJK: Bewaar de gebruiksaanwijzing voor toekomstige vragen.** Als u zich niet aan de instructies houdt, kan de veiligheid van uw kind in gevaar komen! Volg ook de veiligheidsinstructies bij het gebruik van de Velo voor het joggen.

VEILIGHEIDSINSTRUCTIES + WAARSCHUWINGEN

WAARSCHUWING: Lees ook de handleiding voor de Velo, die bij de buggy wordt geleverd. Deze handleiding is specifiek voor het gebruik van de Velo als fietskar. Controleer en kijk of uw fiets geschikt is om een fietskar te trekken. Zie de gebruiksaanwijzing van de fietsfabrikant. Het negeren van deze handleiding kan leiden tot ongelukken en mogelijk ernstig letsel.

- **WAARSCHUWING:** Het zitje is geschikt voor maximaal 2 kinderen tot 115 cm en een maximaal gewicht van 22 kg.
- **WAARSCHUWING:** De maximale belasting van de Velo is 42,5kg. De maximale totale massa is 60 kg.
- **WAARSCHUWING:** De verticale belasting van de fiets kan tussen de 3kg en 6,5kg liggen. Controleer dit met een weegschaal op de fietsadapter.
- **WAARSCHUWING:** De maximaal toegestane snelheid is 25 km/u.
- **WAARSCHUWING:** Het gewicht van de Velo heeft een negatief effect op de remweg van de fiets.
- **WAARSCHUWING:** Gebruik de Velo alleen in zittende positie met een vastgezette veiligheidsharnas. Het wordt aanbevolen dat kinderen een veiligheidshelm dragen.
- **WAARSCHUWING:** De trekkende fiets moet geschikt zijn voor een fietskar.
- **WAARSCHUWING:** Het gebruik van de Velo met snelle elektrische fietsen en bromfietsen is verboden.
- Als u de Velo als fietskar gebruikt, moet u het zonnescherm of het weerschild gebruiken om uw kind te beschermen.
- Voordat u de Velo gebruikt, dient u zich te informeren over de voorschriften van het land waar u gaat rijden.
- Gebruik de Velo niet in het terrein.
- Rijd voorzichtig en voorzichtig, zodat uw passagiers zich veilig en goed voelen!
- De mand kan maximaal 5 kg wegen! Een andere gevulde tas mag maximaal 0,5 kg wegen.
- De bandenspanning is 1,5 bar - 2,0 bar.

Test de aansluitingen en de remmen regelmatig! Gebruik alleen originele reserveonderdelen om reparaties uit te voeren!

GEBRUIKS- EN MONTAGEHANDLEIDING

Voorafgaande opmerking:
Om de Velo met een fiets als aanhanger te kunnen gebruiken, moet u eerst een koppeling (in deze handleiding weergegeven als nummer 8) aan het frame van de fiets bevestigen. Lees de bijgeleverde handleiding van Weber aandachtig door. Indien de bijgeleverde koppeling (8) niet op uw fiets past, kunt u de juiste adapter of een andere koppeling vinden op
www.weber-products.de/products/kupplungen-ubersicht/
Door het feit dat er verschillende fietsframes beschikbaar zijn, is het helaas niet mogelijk om een universele koppeling te leveren. Daarom is de adapter voor uw individuele fiets tegen kostprijs verkrijgbaar.

(Afb.I) Plaats de trekhaak (1) in de daarvoor bestemde houder (2) tussen de twee voorwielen.

(Afb.II) Draai de handgreep (3) naar rechts tot deze vastklikt (ca. 1/8 omwenteling) en duw de trekhaak (1) ver genoeg in de houder, zodat u de handgreep naar links weer in de oorspronkelijke positie kunt draaien. Let op, dat de zilveren borgpen (4) hoorbaar vastklikt en de handgreep in positie wordt gebracht.

(Afb.III) Test of het mogelijk is de trekhaak (1) uit de houder te trekken. Als dit niet mogelijk is, zet dan de trekhaak in deze positie vast door de veiligheidshaak (5) te sluiten.

(Afb.IV) Verwijder de twee voorwielen (6) door de drukknop (7) aan de bovenzijde in te drukken en berg ze indien nodig veilig op onder de zitting van de wagen.

(Afb.V) Nu kunt u de trekhaak (1) met de ingebouwde koppeling (8) op de fiets verbinden, door de klembevestiging op de trekhaak met de koppeling op het fietsframe te verbinden. Draai hiervoor de handgreep op de trekhaak linksom tot deze vastklikt (ca. 1/8 slag) en duw deze ver genoeg in de koppeling zodat u de handgreep weer in de oorspronkelijke positie naar rechts kunt draaien.

(Afb.VI) De zilveren veiligheidsknop (9) moet hoorbaar vastklikken en de handgreep moet in deze stand worden vastgezet.

(Afb.VII) Test of het mogelijk is de trekhaak uit de koppeling te trekken. Indien dit niet mogelijk is, moet de trekhaak in deze stand worden vastgezet door het veiligheidsslot (10) te sluiten. Trek vervolgens de sleutel uit het slot!

(Afb.VIII) Tenslotte de aanhanger met de veiligheidsband beveiligen tegen onbedoeld losraken (11)! Het losse uiteinde om een stabiel deel van het frame geleiden en in het gordelslot steken. De riem mag niet strak zitten, want dan kunt u niet in de bochten rijden! Let er ook op dat de riem niet in

aanraking komt met beweegbare delen (bijv. het achterwiel) en dat het losse uiteinde niet in aanraking komt met de spaken of de naaf! Controleer voor uw veiligheid, wanneer u klaar bent, of alle onderdelen goed vastzitten!

(Afb.IX) Voordat u begint te rijden, moet u de vlag (12) in de daarvoor bestemde opening (13) op de duwstangverstelling naar links steken en ervoor zorgen dat de reflectoren zichtbaar zijn!

(Afb.X) Het wordt aanbevolen om de duwstang (14) naar boven te duwen. Hierdoor wordt de kantelbeveiliging verhoogd! Zet het zitje rechtop, trek beide veiligheidsgordels (15) strak. Het is verboden de rugleuning in ruststand te laten staan als de aanhanger wordt gebruikt! Bevestig de bijgeleverde achtergrondverlichting (16) Bevestig de bijgeleverde achtergrondverlichting aan de band (16) die zich bovenin de rugleuning aan de linkerkant bevindt en zet deze aan zodra het donker begint te worden en tijdens het rijden in het donker. Dit is volgens StVZo verplicht in Duitsland. Informeer voor gebruik naar de voorschriften voor het land waar u uw Velo gaat gebruiken.

(Afb. XI) Klap de kap (17) naar voren tot de gewrichten hoorbaar vastklikken. Hierdoor wordt de kantelbeveiliging verhoogd!
Verwijder het geïntegreerde zon- en insectenwerende scherm (18) uit de in de zonwering geïntegreerde zak. Strek het rond de onderste framestang. Bevestig het bovendien links en rechts op de kaphouder, door het elastiek over de daarvoor bestemde haken te spannen. Als u de Velo als fietskar gebruikt, moet u deze veiligheidsmaatregel absoluut gebruiken.

(Afb.XII) Happy biking!

Verzorgingsaanwijzingen

- Reinig alle onderdelen met een vochtige doek.
- Gebruik géén agressieve reinigings- of smeermiddelen!
- Een weinig oliespray aan de vouwscharnieren en de wiellagers zorgt ervoor dat alles soepel functioneert.
- U kunt de bekleding op de hand wassen bij 30 °. Niet in de wasmachine wassen of in de droger drogen
- De banden kunnen onder bepaalde omstandigheden vlekken op vloerbedekking veroorzaken. Vreemde voorwerpen (bijv. steentjes) moeten uit de banden worden verwijderd om schade aan de vloerbedekking te voorkomen.

GARANTIEVOORWAARDEN

In geval van gegronde reclamaties gelden de wettelijke bepalingen. Bewaar de kassabon als bewijs voor de aankoop voor de duur van de wettelijke garantieperiode. Deze bedraagt 2 jaar *) en begint met de overdracht van het product aan u. De garantieverlening voor dit product heeft uitsluitend betrekking op alle materiaal- en productiefouten die op het tijdstip van levering voorhanden zijn. Geen recht op garantieverlening bestaat voor:

- natuurlijke slijtage en schade door overmatige belasting.
- schade door ongeschikt of ondoelmatig gebruik.
- schade door verkeerde montage en ingebruikname.
- schade door onzorgvuldige behandeling of nalatig onderhoud.
- schade door ondoelmatige wijzigingen aan de wagen.

Fouten moeten onmiddellijk worden gemeld, zodat geen vervolgschade kan ontstaan!

Wel of geen geval van reclamatie?

TFK producten zijn vaak voor een groot gedeelte van aluminium gemaakt en dus roestvrij. Enkele onderdelen zijn ook gelakt, verzinkt of op andere wijze voorzien van een oppervlaktebescherming. Al naargelang het onderhoud of de belasting kunnen deze onderdelen ook roesten. In dat geval gaat het niet om een gebrek.

- Krassen zijn normale slijtageverschijnselen en geen gebrek.
- Vochtig textiel dat niet gedroogd en voldoende gelucht wordt, kan gaan schimmelen en geldt dan ook niet als productiefout.
- Verbleken van de kleur door zoninstraling, zweet, reinigingsmiddelen, slijtage of te vaak wassen kan niet worden uitgesloten en geldt niet als productie- of materiaalfout.
- Controleer bij de aankoop zorgvuldig of alle stofdelen, naden, drukknopen en ritssluitingen correct zijn afgewerkt en naar behoren functioneren.
- Afgesleten banden zijn een natuurlijk slijtageverschijnsel. Schade door externe inwerking is geen productie-/materiaalfout. Een lichte onbalans is onvermijdbaar en geldt niet als productiefout.

De overdrachtscontrole moet altijd worden uitgevoerd om reeds bij voorbaat reclamaties te voorkomen. Wanneer u later een fout vaststelt, dient u deze onmiddellijk bij uw handelaar te melden. De handelaar neemt vervolgens contact met ons op om verdere handelingen te bespreken. Onaangemelde of ongefrankeerde zendingen aan TFK worden niet geaccepteerd.

***) Alleen van toepassing binnen de EU. In andere landen gelden de desbetreffend wettelijk vastgelegde perioden.**

Návod k obsluze a záruční podmínky
Vítejte ve světě TFK

Před použitím si pečlivě přečtěte následující pokyny a uschovejte je na pozdější použití.

DŮLEŽITÉ: Pokyny k údržbě si prosím přečtěte v případě budoucích dotazů. Pokud nedodržíte pokyny, mohlo by dojít k ohrožení bezpečnosti vašeho dítěte!

VAROVÁNÍ!

Přečtěte si také návod pro kočárek JOGGSTER velo, který je součástí kočárku. Tato příručka je určena výhradně pro použití jízdního kola a kočárku JOGGSTER velo. Zkontrolujte prosím, jestli je vaše kolo vhodné pro tažné zařízení na vozíky. Viz návod k obsluze výrobce jízdních kol. Nedodržení těchto pokynů může vést k nehodám i možným vážným zraněním.

Sedadlo je vhodné pro maximálně 2 děti do 115 cm a maximální hmotnost 22 kg.
Maximální zatížení Joggster velo je 42,5kg. Maximální celková hmotnost je 60 kg.
Vertikální zatížení kola může být mezi 3 kg a 6,5 kg. Zkontrolujte to pomocí měřítka na adaptéru.
Maximální povolená rychlost je 25 km/h.
Hmotnost JOGGSTER velo má negativní vliv na brzdnou dráhu jízdního kola.
Použijte JOGGSTER velo v sedící poloze pouze s upevněným bezpečnostním postrojem. Doporučuje se, aby děti nosily bezpečnostní přilbu.
Tažné kolo musí být vhodné pro tažný vozík.
Je zakázáno použití JOGGSTER velo s rychlými elektrickými motocykly a mopedy.
- Pokud používáte JOGGSTER velo jako vozík za jízdní kolo, musíte použít ochranu proti slunečnímu záření nebo ochranný štít proti počasí, abyste chránili dítě.
- Před použitím adapteru JOGGSTER velo si prosím nastudujte vnitrostátní právní předpisy země, ve které se budete pohybovat (požadavky na osvětlení, odrazky atd.).
- Nepoužívejte JOGGSTER velo v terénu.
- Řiďte pečlivě a pozorně, aby se cestující cítili bezpečně a dobře!
- Maximální nosnost košíku je 5kg! Maximální nosnost jednotlivých kapes na kočárku je 0,5 kg.
- Tlak v pneumatikách by měl být 1,5 bar - 2,0 bar.

Brzdy, kola, pneumatiky, spojovací prvky a uchycení pravidelně kontrolujte! Pravidelně kontrolujte šroubové spoje, zda jsou dobře dotaženy. Pro opravy používejte pouze originální náhradní díly TFK!
Pozor na změnu jízdních vlastností kola při použití přívěsu zejména při jízdě z kopce nebo kolem rohů.

NÁVOD K OBSLUZE A MONTÁŽI

Abyste mohli používat Joggster velo jako jízdní kolo, musíte nejprve připojit spojku (zobrazenou v této příručce jako číslo 8) k rámu jízdního kola. Pečlivě si přečtěte příručku od firmy Weber. V případě, že dodávaná spojka (8) neodpovídá Vašemu jízdnímu kolu, najdete na www.weber-products.de/products/kupplungen-ubersicht/ správný adaptér nebo jinou spojku. Vzhledem k tomu, že je na trhu velké množství typů rámů na jízdní kola, není možné dodat univerzální spojku. To je důvod, proč je adaptér pro vaše individuální kolo již v balení.

(Obr. I) Tažnou tyč (1) zasuňte do určeného přidržovacího úchytu (2) mezi oběma předními koly.

(Obr. II) Otočte rukojetí (3) doprava, dokud se nechytí (přibližně 1/8 otáčky) a zatlačte táhlo (1) dostatečně daleko do držáku, abyste mohli rukojeť otočit doleva znovu do původní pozice. Dávejte pozor, aby stříbrný bezpečnostní kolík (4) zaskočili na místo a rukojeť se připevnila do své polohy.

(Obr. III) Zkontrolujte, zda není možné tažnou tyč (1) vytáhnout z držáku. Pokud to není možné, zajistěte táhlo v této poloze uzavřením bezpečnostního zámku (5). Potom vytáhněte klíč!

(Obr. IV) sundejte obě přední kola z uchycení na kočárku (6) stisknutím tlačítka (7) nahoře a v případě potřeby je uložte bezpečně pod sedadlo vozu, nebo do jiného úložného prostoru.

(Obr. V) Nyní můžete připojit tažnou tyč (1) s vestavěnou spojkou (8) na bicyklu spojením držáku na tažném zařízení se spojkou na rámu jízdního kola. Chcete-li to provést, otáčejte rukojetí na tažné tyči proti směru hodinových ručiček doleva, dokud se nechytne (přibližně 1/8 otáčky) a zatlačte ji dostatečně do spojky, abyste mohli otočit rukojeť doprava znovu.

(Obr. VI) Stříbrné bezpečnostní tlačítko (9) musí být slyšitelně zajištěno a rukojeť musí být připevněna v této poloze.

(Obr. VII) Zkontrolujte, zda je možné vytažení tažného zařízení ze spojky. Pokud to není možné, zajistěte táhlo v této poloze uzavřením bezpečnostního zámku (10). Potom vytáhněte klíč!

(Obr. VIII) Nakonec zajistěte přívěs bezpečnostním pásem proti náhodnému odpojení (11)! Nasuňte volný konec kolem stabilní části rámu a vložte jej do zámku pásu. Pás by se neměl pevně dotýkat, protože by nedovoloval zatáčet! Dbejte také na to, že se pásek nesmí dotýkat pohyblivých částí (tj. Zadního kola) a volný konec by se neměl dostat do styku s paprsky nebo nábojem!
Pro vaši bezpečnost, po dokončení, zkontrolujte, zda jsou všechny součásti dobře zajištěny!

(Obr. IX) Před zahájením jízdy vložte vlajku (12) do určeného otvoru (13) na nastavení táhla směrem doleva a ujistěte se, že jsou reflektory viditelné!

(Obr. X) Doporučuje se, zvednout madlo nahoru (14). Tím se zvýší ochrana proti převrácení! Nastavte zádovou opěrku do vzpřímené pozice a zajistěte oba bezpečnostní postroje (15). Je zakázáno ponechat opěradlo v klidové poloze při použití kočárku jako přívěsu! Přidělejte přiložené osvětlení (16). Přidělejte přiložený zadní světlomet na řemínek (16), který najdete v horní části opěradla na levé straně, a zapněte jej, jakmile se začne šeřit. Informujte se před použitím o pravidlech pro zemi, ve které budete používat kočárek JOGGSTER velo.

(Obr. XI) Sklopte stříšku (17) dopředu, dokud se nezajistí. Tím se zvýší ochrana proti převrácení!
Vyjměte sluneční clonu (18) z pouzdra ve stříšce. Protáhněte ji kolem dolní lišty rámu. Navíc ji připevněte vlevo a vpravo na držák stříšky tím, že zaháknete elastický pás za označené kolíčky. Pokud používáte JOGGSTER velo jako přívěs za kolo, musíte toto bezpečnostní opatření vždy použít.

(Obr. XII) Šťastnou jízdu na kole!

ÚDRŽBA

- Všechny části očistěte vlhkým hadříkem.
- Nepoužívejte žádné žíraviny nebo mazací prostředky!
- Spoje, ložiska i kola ošetřujte olejem ve spreji, to zaručuje hladký chod.
- Potah sedadla můžete prát v ruce do 30°.
- Nevhodné pro pračku nebo sušičku!
- Pneumatiky mohou eventuálně způsobit zbarvení povrchu podlahy.

Cizí tělesa v pneumatikách (jako jsou malé kameny) je třeba odstranit, aby se zabránilo možnému poškození povrchu podlahy.

Návod k obsluhe a záručné podmienky
Vítajte ve svete TFK

Pred použitím si starostlivo prečítajte nasledujúce inštrukcie a uschovejte ich na neskoršie použitie.

DÔLEŽITÉ: Pokyny k údržbe si prosíme prečítajte v prípade budúcich dotazov. Ak nedodržíte pokyny, mohlo by doisť k ohrozeniu bezpečnosti vášho dieťaťa!

VAROVANIE!
Prečítajte si aj návod pre kočík JOGGSTER velo, ktorý je súčasťou kočíka. Táto príručka je určená výhradne pre použitie jazdného kola a kočíku JOGGSTER velo. Skontrolujte prosím, či je vaše kolo vhodné pre ťažné zariadenie na vozíky. Vid návod k obsluhe výrobca jazdných kôl. Nedodržaní týchto pokynov môže spôsobiť k nehodu aj i možné vážne zranenie.

Sedadlo je vhodné pre maximálne 2 deti do 115 cm a maximálna hmotnosť 22 kg.
Maximálne zaťaženie Joggster velo je 42,5kg. Maximálna celková hmotnosť je 60 kg.
Vertikálne zaťaženie kola môže byť medzi 3 kg a 6,5 kg. Skontrolujte to pomocou mieridla na adaptéru.
Maximálna povolená rýchlosť je 25 km/h.
Hmotnosť JOGGSTER velo má negatívny vplyv na brzdnú dráhu jazdného kola.
Použitie JOGGSTER velo v sediacej polohe iba s uchyteným bezpečnostným postrojom. Odporúča sa, aby deti nosili bezpečnostnú prilbu.
Ťažné kolo musí byť vhodné pre ťažný vozík.
Je zakázané používať JOGGSTER velo s rýchlymi elektrickými motocykli a mopedy.
- Ak používate JOGGSTER velo ako vozík za jazdné kolo, musíte použiť ochranu proti slnečnému žiareniu alebo ochranný štít proti počasí, aby ste chránili dieťa.
- Pred použitím adaptéru JOGGSTER velo si prosím naštudujte vnútroštátne právne predpisy zeme, v ktorej sa budete pohybovať (požiadavky na osvetlenie, odrazky atď.).
- Nepoužívajte JOGGSTER velo v teréne.
- Riaďte starostlivo a pozorne, aby sa cestujúci cítili bezpečne a dobre!
- Maximálna nosnosť koša je 5kg! Maximálna nosnosť jednotlivých vreciek na kočíku je 0,5 kg.
- Tlak v pneumatikách by mal byť 1,5 bar - 2,0 bar.
Brzdy, kolesa, pneumatiky, spojovacie prvky a uchytení pravidelne kontrolujte! Pravidelne kontrolujte skrutkové spoje, či sú dobre zatiahnuté. Pre opravy používajte iba originálne náhradné diely TFK!
Pozor na zmenu jazdných vlastností kolesa pri použití prívesu najmä pri jazde z kopcov alebo okolo rohov.

NÁVOD K OBSLUHE A INŠTALACI

Aby ste mohli používať Joggster velo ako jazdné kolo, musíte najprv pripojiť spojku (zobrazenú v tejto príručke ako číslo 8) k rámu jazdného kola. Starostlivo si prečítajte príručku od firmy Weber. V prípade, že dodávaná spojka (8) neodpovedá Vášmu jazdnému kolu, nájdete na www.weber-products.de/products/kupplungen-ubersicht/ správny adaptér alebo inú spojku. Vzhľadom k tomu, že je na trhu veľké množstvo typov rámov na jazdná kola, nie je možné dodať univerzálnu spojku. To je dôvod, prečo je adaptér pre vaše individuálne kolo kompletne v balení.

(Obr. I) Ťažnú tyč (1) zasuňte do určeného pridržujúceho úchytu (2) medzi obidvoma prednými koly.

(Obr. II) Otočte rukoväťou (3) doprava, až kým sa nechytí (približne 1/8 otáčky) a zatlačte ťahalo (1) dostatočne ďaleko do uchytenia, aby ste mohli rukoväť otočiť doľava znovu do pôvodnej pozície. Dávajte pozor, aby strieborná bezpečnostná poistka (4) zaskočila na miesto a rukoväť sa pripevnila do svojej polohy.

(Obr. III) Skontrolujte, či nie je možné ťažnú tyč (1) vytiahnuť z držiaku. Ak to nie je možné, zaistite ťahadlo v tejto polohe uzavretím bezpečnostného zámku (5). Potom vytiahnite kľúč!

(Obr. IV) Vyberte obidve predné kolesa z uchytení na kočíku (6) stlačením tlačidla (7) na hornej stane v prípade potreby je uložte bezpečne pod sedadlo vozu, alebo do iného úložného priestoru.

(Obr. V) Teraz môžete pripojiť ťažnú tyč (1) s vstavanou spojkou (8) na bicyklu spojením držiaku na ťažnom zariadení so spojkou na rámu jazdného kola. Ak to chcete urobiť, otáčajte rukoväťou na ťažnej tyči proti smere hodinových ručičiek doľava, kým sa nechytí (približne 1/8 otáčky) a zatlačte ju dostatočne do spojky, aby ste mohli otočiť rukoväť doprava znovu.

(Obr. VI) Strieborné bezpečnostné tlačidlo (9) musí byť počuteľne zaistené a rukoväť musí byť pripevnená v tejto polohe.

(Obr. VII) Skontrolujte, či je možné vytiahnutí ťažného zariadenia zo spojky. Ak to nie je možné, zaistite ťahadlo v tejto polohe uzavretím bezpečnostného zámku (10). Potom vytiahnite kľúč!

(Obr. VIII) Nakoniec zaistite príves bezpečnostným pásom proti náhodnému odpojení (11)! Nasuňte voľný koniec kolem stabilnej časti rámu a vložte ho do zámku pásu. Pás by sa nemal pevne dotýkať, pretože by nedovoľoval zatáčať! Dbajte tiež na to, že sa pások nesmie dotýkať pohyblivých častí (tj. Zadného kola) a voľný koniec by sa nemal dostať do styku s lúči alebo nábojom!

Pre vašu bezpečnosť, po dokončení, skontrolujte, či sú všetky súčiastky dobre zaistené!

(Obr. IX) Pred zahájením jazdy vložte vlajku (12) do určeného otvoru (13) na nastaveniu ťahadla smerom doľava a uistite sa, že sú reflektory viditeľné!

(Obr. X) Odporúča sa, dvihnúť madlo nahor (14). Tým sa zvýši ochrana proti prevrátenie! Nastavte chrbtovú opierku do vzpriamenej pozície a zaistite oba bezpečnostné postroje (15). Je zakázané ponechať operadlo v kľudové polohe pri použití kočíku ako prívesu! Primontujte priložené osvetlenie (16). Primontujte priložený zadný svetlomet na popruh (16), ktorý nájdete v hornej časti operadla na levej strane, a zapnite ho, keď sa začne byť tma. Informujte sa pred použitím o pravidlách pre zem, v ktorej budete používať kočík JOGGSTER velo.

(Obr. XI) Sklopte striešku (17) v pred, až kým sa nezaistí. Tým sa zvýši ochrana proti prevrátení!
Vyberte slnečnú clonu (18) z puzdra v strieške. Pretiahnite ju cez listu dolného rámu. Potom ju pripevnite vľavo a vpravo na držiak striešky tak, že prichytíte elastický pás za označené štipce. Ak používate JOGGSTER velo ako príves za kolo, musíte toto bezpečnostné opatrenie vždy urobiť.

(Obr. XII) Šťastnú jazdu na kole!

ÚDRŽBA

- Všetky časti očistite vlhkou handrou.
- Nepoužívajte žiadne žieraviny alebo mazacie prostriedky!
- Spoje, ložiska i kola ošetrujte olejom vo spreji, to zaručí hladký chod.
- Poťah sedadla môžete prať v ruke do 30°.
- Nevhodné pre práčku alebo sušičku!
- Pneumatiky môžu eventuálne spôsobiť sfarbení povrchu podlahy.

Cudzie telesa v pneumatikách (ako sú malé kamene) je treba odstrániť, aby sa zabránilo možnému poškodení povrchu podlahy.

Instrukcja obsługi i warunki gwarancji

Witamy w świecie TFK.

Prosimy o poświęcenie kilku chwil swojego cennego czasu na dokładne zapoznanie się z poniższymi instrukcjami przed użyciem i przechowywanie ich w bezpiecznym miejscu. **WAŻNE: Proszę zachować instrukcję obsługi na wypadek przyszłych pytań.** W przypadku nieprzestrzegania instrukcji może dojść do zagrożenia bezpieczeństwa dziecka! Proszę również przestrzegać instrukcji bezpieczeństwa podczas używania Velo do joggingu.

WSKAZÓWKI DOTYCZĄCE BEZPIECZEŃSTWA + OSTRZEŻENIA

OSTRZEŻENIE: Proszę również przeczytać instrukcję obsługi Velo, która jest dołączona do buggy. Instrukcja ta jest przeznaczona specjalnie do używania Velo jako przyczepki do roweru. Proszę sprawdzić, czy Państwa rower nadaje się do ciągnięcia przyczepki rowerowej. Należy zapoznać się z instrukcją obsługi producenta roweru. Zignorowanie tej instrukcji może prowadzić do wypadków, jak również do ewentualnych poważnych obrażeń.

- **OSTRZEŻENIE:** Fotelik jest przeznaczony dla maksymalnie 2 dzieci do 115 cm i maksymalnej wagi 22 kg.
- **OSTRZEŻENIE:** Maksymalne obciążenie Velo wynosi 42,5 kg. Maksymalna masa całkowita wynosi 60 kg.
- **OSTRZEŻENIE:** Obciążenie pionowe roweru może wynosić od 3kg do 6,5kg. Sprawdzić to za pomocą skali na adapterze rowerowym.
- **OSTRZEŻENIE:** Maksymalna dozwolona prędkość wynosi 25km/h.
- **OSTRZEŻENIE:** Masa Velo ma negatywny wpływ na drogę hamowania roweru.
- **OSTRZEŻENIE:** Roweru Velo należy używać wyłącznie w pozycji siedzącej z zapiętymi paskami bezpieczeństwa. Zaleca się, aby dzieci nosiły kask ochronny.
- **OSTRZEŻENIE:** Rower ciągnący musi być przystosowany do przyczepki rowerowej.
- **OSTRZEŻENIE:** Korzystanie z Velo na szybkich rowerach elektrycznych i motorowerach jest zabronione.
- Jeśli Velo jest używany jako przyczepka do roweru, należy użyć osłony przeciwsłonecznej lub pogodowej, aby chronić swoje dziecko.
- Przed rozpoczęciem korzystania z Velo należy zapoznać się z przepisami obowiązującymi w kraju, w którym będziecie Państwo jeździć.
- Nie należy korzystać z Velo w terenie.
- Jedź ostrożnie i ostrożnie, aby Twoi pasażerowie czuli się bezpiecznie i dobrze!
- Koszyk może utrzymać maksymalną wagę 5 kg! Każdy inny wypełniony worek powinien ważyć maksymalnie 0,5 kg.
- Ciśnienie w oponach wynosi 1,5 bara - 2,0 bara.

W regularnych odstępach czasu należy sprawdzać połączenia i hamulce! Do napraw należy używać tylko oryginalnych części zamiennych!

INSTRUKCJA OBSŁUGI I MONTAŻU

Uwaga wstępna:
Aby móc używać Velo z rowerem jako przyczepki, należy najpierw przymocować do ramy roweru sprzęgło (przedstawione w niniejszej instrukcji jako numer 8). Dokładnie przeczytaj załączoną instrukcję obsługi firmy Weber. W przypadku, gdy dołączone do zestawu sprzęgło (8) nie pasuje do roweru, można znaleźć odpowiedni adapter lub inne sprzęgło pod adresem **www.weber-products.de/products/kupplungen-ubersicht/**
Ze względu na fakt, że dostępne są różne ramy rowerowe, niestety nie jest możliwe dostarczenie uniwersalnego sprzęgła. Dlatego też adapter do Państwa indywidualnego roweru jest kosztowny.

(Rys.I) Wsunąć drążek holowniczy (1) w przewidziane do tego celu uchwyty (2) pomiędzy dwa przednie koła.

(Rys.II) Obrócić uchwyt (3) w prawo aż do zatrzaśnięcia (ok. 1/8 obrotu) i wsunąć drążek holowniczy (1) na tyle daleko w uchwyt, aby można było go ponownie obrócić w lewo do pierwotnej pozycji. Zwróć uwagę, aby srebrna zawleczka zabezpieczająca (4) zatrzasnęła się słyszalnie na miejscu i uchwyt został zamocowany w odpowiednim położeniu.

(Rys.III) Sprawdzić, czy możliwe jest wyciągnięcie drążka holowniczego (1) z uchwytu. Jeżeli nie jest to możliwe, należy zabezpieczyć drążek holowniczy w tej pozycji poprzez zamknięcie haka zabezpieczającego (5).

(Rys.IV) Zdjąć dwa przednie koła (6) naciskając przycisk (7) na górze i przechowywać je w razie potrzeby bezpiecznie pod siedzeniem wagonu.

(Rys.V) Teraz można połączyć hak holowniczy (1) z wbudowanym sprzęgłem (8) na rowerze, łącząc uchwyt na haku holowniczym ze sprzęgłem na ramie roweru. W tym celu należy przekręcić uchwyt na haku w lewo w kierunku przeciwnym do ruchu wskazówek zegara, aż się zatrzaśnie (ok. 1/8 obrotu) i wcisnąć go na tyle daleko w sprzęgło, aby można było ponownie przekręcić uchwyt w prawo w jego pierwotnej pozycji.

(Rys.VI) Srebrny przycisk bezpieczeństwa (9) musi się zatrzasnąć w słyszalny sposób, a rączka musi być zamocowana w tej pozycji.

(Rys.VII) Sprawdzić, czy możliwe jest wyciągnięcie drążka holowniczego ze sprzęgła. Jeżeli nie jest to możliwe, należy zabezpieczyć drążek holowniczy w tej pozycji, zamykając zamek zabezpieczający (10). Następnie wyciągnąć klucz!

(Rys.VIII) Na koniec zabezpieczyć przyczepę taśmą zabezpieczającą przed przypadkowym rozłączeniem (11)! Poprowadzić luźny koniec wokół stabilnej części ramy i włożyć go do zamka pasowego. Pas nie powinien ciasno pasować, ponieważ wtedy nie można jeździć po łukach! Należy również

pamiętać, że pas nie powinien dotykać elementów ruchomych (np. tylnego koła), a jego luźny koniec nie powinien stykać się ze szprychami ani z piastą! Dla własnego bezpieczeństwa, po zakończeniu pracy należy sprawdzić, czy wszystkie elementy są dobrze zabezpieczone!

(Rys.IX) Przed rozpoczęciem jazdy należy włożyć flagę (12) w wyznaczony otwór (13) na regulacji popychacza w kierunku jazdy w lewo i upewnić się, że odblaski są widoczne!

(Rys.X) Zaleca się, aby popychacz (14) przesunąć do góry. W ten sposób zwiększa się zabezpieczenie przed przewróceniem się! Ustawić fotel w pozycji pionowej, pociągnąć oba pasy bezpieczeństwa (15) naprężone. Nie wolno pozostawiać oparcia w pozycji spoczynkowej, gdy przyczepa jest używana! Założyć dołączone do zestawu światło tylne (16) na pasek (16) znajdujący się w górnej części oparcia po lewej stronie i włączyć je, gdy tylko zrobi się ciemno i podczas jazdy w ciemności. Jest to obowiązkowe w Niemczech według StVZo. Prosimy o poinformowanie się przed użyciem o przepisach obowiązujących w kraju, w którym będzie używany Velo.

(Rys. XI) Złóż kaptur (17) do przodu, aż do słyszalnego kliknięcia stawów. W ten sposób zwiększa się zabezpieczenie przed przewróceniem się!
Zdjąć zintegrowaną osłonę przeciwsłoneczną i ochronę przed owadami (18) z woreczka zintegrowanego z osłoną przeciwsłoneczną. Rozciągnąć ją wokół dolnej listwy ramy. Dodatkowo zamocuj ją z lewej i prawej strony na uchwycie kaptura, naciągając elastyczną taśmę na wyznaczone haki. Jeśli używasz Velo jako przyczepki do roweru, musisz koniecznie zastosować to zabezpieczenie.

(Rys.XII) Wesołej jazdy na rowerze!

WARUNKI GWARANCJI

W przypadku uzasadnionych skarg stosuje się przepisy ustawowe. Należy zachować rachunek jako dowód zakupu, na czas ustawowego okresu przedawnienia. Okres ten wynosi 2 lata *) i rozpoczyna się w momencie dostarczenia produktu do konsumenta. Jeśli w tym produkcie występują jakiekolwiek wady, odnoszą się one do wszystkich wad materiałowych i produkcyjnych, które występowały w momencie dostawy. Wszelkie roszczenia nie mają zastosowania w przypadku:

- Naturalnego zużycia i uszkodzeń wynikających z nadmiernego użytkowania.
- Uszkodzeń spowodowanych nieodpowiednim lub niewłaściwym użytkowaniem.
- Uszkodzeń spowodowanych wadliwym montażem i uruchomieniem.
- Uszkodzeń wynikających z niedbałej obsługi lub konserwacji.
- Uszkodzeń wynikających z niewłaściwych modyfikacji pojazdu.Usterki należy niezwłocznie zgłaszać w celu uniknięcia szkód następczych!

Przypadek do zgłoszenia reklamacji czy nie?

Produkty TFK są zazwyczaj w dużej mierze wykonane z aluminium i dlatego są odporne na rdzę. Niektóre części są jednak również malowane, ocynkowane lub posiadają inną ochronę powierzchni. W zależności od konserwacji lub obciążenia, części te mogą również rdzewieć. To nie jest więc wada.

- Zadrapania są normalnym zużyciem i nie są wadą.
- Wilgotne tekstylia, które nie są wysuszone i wystarczająco wentylowane, mogą ulec spleśnieniu i nie stanowią wady związanej z produkcją.
- Światło słoneczne, pot, detergenty, ścieranie lub zbyt częste pranie mogą powodować blaknięcie materiału, co nie jest wadą.
- Przy zakupie należy dokładnie sprawdzić, czy wszystkie części tkaniny, szwy, zatrzaski i zamki błyskawiczne są prawidłowo zszyte i funkcjonują poprawnie.
- Zużyte koła to naturalne oznaki zużycia. Uszkodzenia spowodowane przez czynniki zewnętrzne nie są wadą. Nieznaczna nierównowaga jest nieunikniona i nie jest wadą.

Kontrola przekazania powinna być zawsze przeprowadzana w celu uniknięcia reklamacji z wyprzedzeniem. Jeśli później odkryjesz usterkę, zgłoś ją natychmiast swojemu sprzedawcy. Twój sprzedawca skontaktuje się z nami w celu omówienia dalszej procedury. Wszelkie przesyłki do TFK, które nie są zapowiedziane lub nie zostaną opłacone z góry, nie będą akceptowane.

*) ważne tylko w UE. W innych krajach obowiązują odpowiednie terminy ustawowe.

Руководство по эксплуатации и условия гарантии

Добро пожаловать в мир TFK.

Пожалуйста, уделите несколько минут вашего драгоценного времени, чтобы внимательно прочитать следующие инструкции перед использованием и хранить их в безопасном месте. **ВАЖНО: Пожалуйста, сохраните руководство по эксплуатации на случай будущих запросов.** Несоблюдение инструкции может поставить под угрозу безопасность Вашего ребенка! Пожалуйста, соблюдайте также инструкции по безопасности при использовании Velo для пробежек.

ИНСТРУКЦИИ ПО БЕЗОПАСНОСТИ + ПРЕДУПРЕЖДЕНИЯ

ПРЕДУПРЕЖДЕНИЕ: Пожалуйста, прочитайте также инструкцию по работе с Вело, которая прилагается к багги. Это руководство предназначено специально для использования Velo в качестве прицепа для велосипеда. Пожалуйста, проверьте и убедитесь в том, что ваш велосипед подходит для тяги прицепа. Обратитесь к руководству по эксплуатации производителя велосипеда. Игнорирование этих указаний может привести к несчастным случаям, а также к возможным серьезным травмам.

- **ПРЕДУПРЕЖДЕНИЕ:** Сиденье подходит максимум для 2 детей ростом до 115 см и максимальным весом 22 кг.
- **ПРЕДУПРЕЖДЕНИЕ:** Максимальный вес автокресла Velo составляет 42,5 кг. Максимальная общая масса составляет 60 кг.
- **ПРЕДУПРЕЖДЕНИЕ**: Вертикальная нагрузка на велосипед может составлять от 3 до 6,5 кг. Проверьте это с помощью шкалы на велосипедном адаптере.
- **ПРЕДУПРЕЖДЕНИЕ:** Максимально допустимая скорость - 25 км/ч.
- **ПРЕДУПРЕЖДЕНИЕ**: Вес велосипеда Velo негативно влияет на тормозной путь велосипеда.
- **ПРЕДУПРЕЖДЕНИЕ:** используйте велосипед Velo только в сидячем положении с застопоренным предохранителем. Рекомендуется, чтобы дети носили защитный шлем.
- **ПРЕДУПРЕЖДЕНИЕ:** Тяговый велосипед должен подходить для прицепа с велосипедом.
- **ПРЕДУПРЕЖДЕНИЕ:** Использование велосипеда Velo с быстрыми электрическими велосипедами и мопедами запрещено.
- Если вы используете велосипед Velo в качестве велосипедного прицепа, то для защиты ребенка необходимо использовать солнцезащитный экран или защиту от непогоды.
- Перед использованием Вело, пожалуйста, проинформируйте себя о правилах страны, в которой Вы будете ездить.
- Не используйте внедорожник Вело.
- Ведите машину осторожно и продуманно, чтобы Ваши пассажиры чувствовали себя в безопасности и хорошо!
- Корзина может вмещать до 5 кг! Любой другой наполненный мешок должен весить максимум 0,5 кг.
- Давление в шинах составляет 1,5 - 2,0 бара.

Пожалуйста, регулярно проверяйте соединения и тормоза! Для проведения ремонта используйте только оригинальные запасные части!

РУКОВОДСТВО ПО ЭКСПЛУАТАЦИИ И МОНТАЖУ

Предварительное примечание:

Чтобы использовать велосипед Velo с велосипедом в качестве прицепа, сначала необходимо прикрепить сцепление (изображенное в данном руководстве под номером 8) к раме велосипеда. Внимательно ознакомьтесь с прилагаемым руководством от Weber. Если входящее в комплект сцепление (8) не подходит для вашего велосипеда, вы можете найти подходящий адаптер или другое сцепление по адресу **www.weber-products.de/products/kupplungen-ubersicht/**

В связи с тем, что имеются различные велосипедные рамы, доставить универсальное сцепление, к сожалению, не представляется возможным. Поэтому адаптер для вашего индивидуального велосипеда стоит недорого.

(Рис.I) Вставьте буксирную штангу (1) в предназначенное для этого крепление (2) между двумя передними колесами.

(Рис.II) Поверните ручку (3) вправо до фиксации (ок. 1/8 оборота) и протолкните буксирную штангу (1) достаточно далеко в фиксатор, чтобы снова повернуть ручку влево в исходное положение. Обратите внимание, что серебряный предохранительный штифт (4) щелкает в месте и рукоятка закрепляется в нужном положении.

(Рис.III) Проверьте, можно ли вытащить буксирную штангу (1) из зажимного приспособления. Если это невозможно, закрепите буксирную штангу в этом положении, закрыв предохранительный крюк (5).

(Рис.IV) Снимите оба передних колеса (6), нажав на кнопку (7) сверху, и при необходимости надежно закрепите их под сиденьем вагона.

(Рис.V) Теперь можно соединить буксирную штангу (1) со встроенной муфтой (8) на велосипеде, соединив крепление на буксирной штанге с муфтой на велосипедной раме. Для этого поверните ручку на буксирной штанге против часовой стрелки влево, пока она не зацепится (ок. 1/8 оборота), и протолкните ее достаточно далеко в муфту, чтобы снова повернуть ручку вправо в исходное положение.

(Рис.VI) Серебряная предохранительная кнопка (9) должна быть зафиксирована звуком и рукоятка должна быть закреплена в этом положении.

(Рис.VII) Проверьте, можно ли вытащить буксировочную штангу из муфты. Если это невозможно, закрепите буксирную штангу в этом положении, закрыв предохранительный замок (10). Затем вытяните ключ!

(Рис.VIII) Наконец, зафиксируйте прицеп с помощью предохранительной планки от случайного отсоединения (11)! Направьте

свободный конец вокруг устойчивой части рамы и вставьте его в замок ремня. Ремень не должен плотно прилегать, так как в этом случае вы не сможете ездить по изгибам! Также обратите внимание, что ремень не должен касаться подвижных частей (т.е. заднего колеса), а свободный конец не должен соприкасаться со спицами или втулкой!
Для вашей безопасности, когда вы закончите, убедитесь, что все компоненты хорошо закреплены!

(Рис.IX) Перед началом движения вставьте флажок (12) в обозначенное отверстие (13) на регулировочной штанге в направлении движения влево и убедитесь, что рефлекторы видны!

(Рис.X) Рекомендуется нажимать на перекладину (14) вверх. При этом повышается защита от опрокидывания! Сиденье установить в вертикальное положение, натянуть оба предохранительных ремня (15). Запрещается оставлять спинку сиденья в положении покоя при использовании прицепа! Прикрепите прилагаемую подсветку (16) Прикрепите прилагаемую подсветку на ремешок (16), расположенный в верхней части спинки слева, и включите ее, как только стемнеет, а во время езды в темноте. Это является обязательным в Германии согласно StVZo. Пожалуйста, перед использованием проинформируйте себя о правилах для страны, в которой Вы будете использовать Ваш Velo.

(Рис. XI) Сложите капот (17) вперед до тех пор, пока шарниры не защелкнутся. При этом повышается защита от опрокидывания! Удалите встроенную защиту от солнца и насекомых (18) из сумки, встроенной в солнцезащитный чехол. Растяните его вокруг нижней планки рамы. Дополнительно закрепите его слева и справа на креплении для капюшона, натянув эластичную ленту на обозначенные крючки. Если вы используете Velo в качестве прицепа для велосипеда, вы должны обязательно использовать эту меру безопасности.

(Рис.XII) Счастливой езды на велосипеде!

СОВЕТЫ ПО УХОДУ ЗА ИЗДЕЛИЕМ

- Чистите все части с помощью влажной ткани.
- Не используйте агрессивные чистящие средства или смазки!
- Легкость движения коляски будет обеспечивать масляный спрей на шарнирах и разъемах для колес.

- Стирать чехол сидения следует вручную при температуре, не выше 30º. Он не подлежит стирке и сушке в стиральной машине!
- Монтаж шин может, при определенных обстоятельствах, привести к окрашиванию нижнего покрытия коляски. Любые посторонние предметы (например, камешки) в колесах должны удаляться во избежание возможного повреждения нижних покрытий.

ГАРАНТИЙНЫЕ УСЛОВИЯ

В случае правомерных претензий вступают в силу соответствующие законодательные акты. Для подтверждения факта покупки, пожалуйста, обязательно сохраняйте чек. Гарантийный срок составляет 2 года[1]) и исчисляется с момента покупки товара. Гарантия предоставляется в том случае, если у данного товара обнаруживаются любые производственные дефекты, существующие на момент его приобретения. Гарантия не предоставляется в случае:

- Естественного износа и повреждений изделия в результате чрезмерной нагрузки.
- Повреждений изделия в результате его неправильной эксплуатации или использования не по назначению.
- Повреждений изделия в результате его неверной сборки или ввода в эксплуатацию.
- Повреждений изделия в результате небрежного обращения или ухода.
- Повреждений в результате каких-либо самовольных изменений коляски, не предусмотренных данной инструкцией.

О любых обнаруженных Вами дефектах изделия необходимо немедленно сообщить во избежание дальнейших повреждений!

Гарантийный случай или нет?

Товары фирмы TFK преимущественно изготовлены из алюминия и таким образом не подвержены ржавчине. Тем не менее, некоторые детали могут иметь лаковое, цинковое или какое-либо другое защитное покрытие. В зависимости от ненадлежащего ухода или эксплуатации эти детали могут покрыться ржавчиной. Подобные случаи не являются изначально присущими изделию производственными дефектами и потому не попадают под действия гарантий.

- Царапины, появляющиеся, со временем, на тех или иных частях изделия, являются последствиями его постепенного изнашивания в процессе ксплуатации и потому не являются производственным дефектом.
- Влажные ткани, если их не сушить и недостаточно проветривать, могут покрыться плесенью; подобные случаи ненадлежащей эксплуатации изделия также не являются производственным дефектом.
- Солнечные лучи, потение ребенка, чистящие средства, естественный износ или слишком частая стирка могут приводить к выцветанию тканей; все подобные случаи также не являются производственным дефектом.
- Пожалуйста, обратите особое внимание при покупке на то, чтобы все ткани, швы, кнопки и молнии изделия были надлежащим образом пришиты и находились в рабочем состоянии.
- Постепенный износ колес является естественным последствием продолжительной эксплуатации коляски. Любые повреждения колес, возникшие в результате каких-либо внешних воздействий, не являются производственным дефектом. Легкая разбалансировка колес является неизбежной и также не является производственным дефектом.

При покупке товара обязательно производите его тщательный осмотр с целью избегания последующих рекламаций. В случае, если Вы обнаружили какой-либо дефект уже после покупки изделия, незамедлительно сообщите о нем продавцу. Он, в свою очередь, обратится к нам для скорейшего решения возникшей проблемы. Рекламации на незарегистрированные или неоплаченные товары TFK не принимаются. действительно ько для стран ЕС. В других странах действуют гарнтийные сроки в соответствии с законом.

TFK Trends for Kids GmbH
Am Industriegleis 9 – D-84030 Ergolding
Tel.: +49 (0)871 – 973 5150 – tfk@buggy.de